COMUNE DI SAMASSI

REALIZZAZIONE DELL'AUDITORIUM COMUNALE
OPERAZIONE CIVIS "TERRA E SOSTENIBILITA' A SAMASSI"
PROGETTO DEFINITIVO

GRUPPO DI PROGETTAZIONE

Studio di ingegneria Abis Associati (mandatario)
Via Carloforte, 41 - 09123 Cagliari - Tel/fax 070670190 - info@abisassociati.it - www.abisassociati.it

Arch. Diego Collini (mandante)
Arch. Matteo Cecchi (mandante)
Arch. Marco Gatti (mandante)
Via Fontane 1/C - 31100 Treviso - Tel. 3403119794 - work@cinquea.com - www.cinquea.com

Dott. Geol. Mario Strinna (mandante)
Via Ippocrate, 40 - 09121 Cagliari - Tel. 070303083 - mariostrinna@libero.it - www.mariostrinna.com

IL RESPONSABILE DEL PROCEDIMENTO
Dott. Ing. Irene Pili

OGGETTO			ELABORATO
IMPIANTI ELETTRICI E SPECIALI SCHEMI UNIFILARI IMPIANTO ELETTRICO			EL.4
DATA SETTEMBRE 2020	REVISIONE 02	SCALA	

RIF. QUADRO	1	2	3	4	5	6	7	8	9

NOME PROGETTO

TENSIONE	400	(V)
FREQUENZA	50	(Hz)
SIST. DI NEUTRO		TT

NORME DI RIFERIMENTO

INT. SCATOLATI	CEI EN 60947-2
INT. MODULARI	CEI EN 60947-2
	CEI EN 60898
CARPENTERIA	CEI EN 61439-2

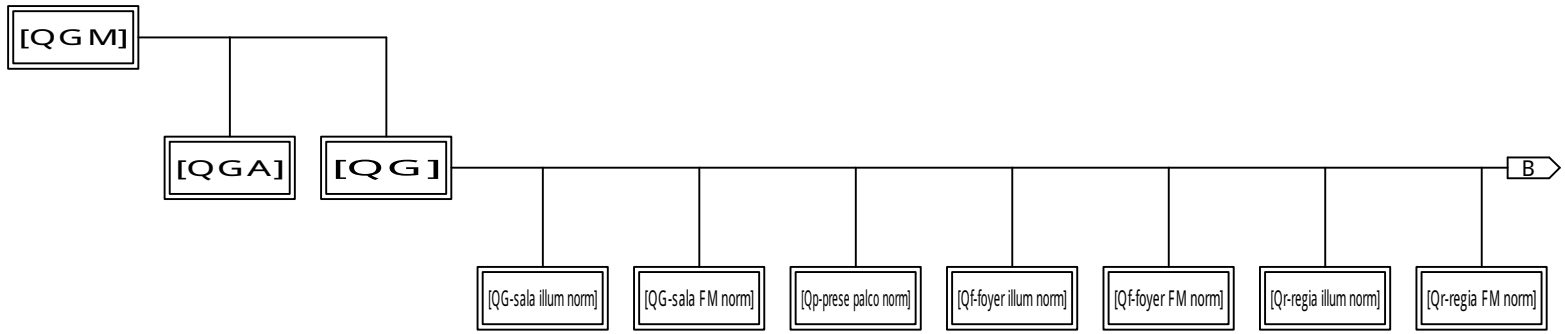

Nome del quadro		Quadro Gruppo Misura	QGA NO STAMPA	Quadro Generale	Illum. Norm. Sala	FM Norm. Sala	Prese Palco	Quadro Foyer	FM Norm. Foyer	Quadro Regia	FM Norm. Regia
Corrente nominale (A)			40	125	6	20	20	20	20	20	20
Tensione nominale (V)		400	400	400	230	230	400	230	400	230	230
Icc in ingresso (kA)		14,7	4,6	13	5,9	1,1	0,8	1,1	1,1	1,1	1,6
Caduta tensione al quadro (%)		0	0,1	0,3	0,4	2,8	2,6	1,8	1,5	0,7	2
Formazione linea (F+N+PE)		1x50 1x25 1x25	1x4 1x4 1x4	1x50 1x50 1x25	1x2,5 1x2,5 1x2,5	1x2,5 1x2,5 1x2,5	1x2,5 1x2,5 1x2,5	1x2,5 1x2,5 1x2,5	1x2,5 1x2,5 1x2,5	1x2,5 1x2,5 1x2,5	1x2,5 1x2,5 1x2,5
Lunghezza linea (m)		2	10	10	4	30	40	30	30	30	20
Norma di riferimento					Domestica						

CLIENTE	PROGETTO -	FILE	2020.09.07 elettrico samassi.dwg
	ARCHIVIO	DATA 21/10/2019	REVISIONE R0.0
	DISEGNATORE	PAGINA 1	SEGUE 2
IMPIANTO		TAVOLA	

Schneider Electric

RIF. QUADRO	1	2	3	4	5	6	7	8	9

NOME PROGETTO

TENSIONE	400	(V)
FREQUENZA	50	(Hz)
SIST. DI NEUTRO		TT

NORME DI RIFERIMENTO

INT. SCATOLATI	CEI EN 60947-2
INT. MODULARI	CEI EN 60947-2
	CEI EN 60898
CARPENTERIA	CEI EN 61439-2

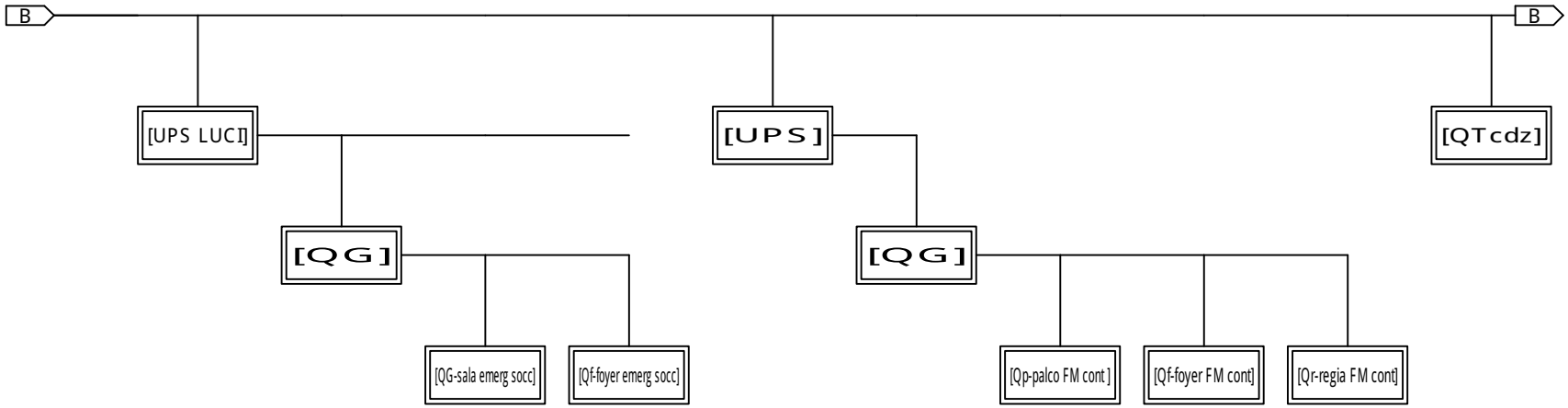

Nome del quadro		Soccorritore Luci	Sez. Soccorritore	Sez. Emerg. Sala	Sez. Emerg. Foyer	UPS - predisposizione	Sezione UPS	FM Cont.Palco	FM Cont.Foyer	FM Cont.Regia	QTcdz
Corrente nominale (A)		20	10	20	20	20	16	20	20	20	100
Tensione nominale (V)		230	230	230	230	400	400	230	230	230	400
Icc in ingresso (kA)		3	2,5	2,1	1,1	3	2,5	0,9	1,3	1,3	9,2
Caduta tensione al quadro (%)		0,5	0,6	0,7	1	1	1,1	2,5	2,2	1,8	0,6
Formazione linea (F+N+PE)		1x2,5 1x2,5 1x2,5	1x2,5 1x2,5 1x2,5	1x4 1x4 1x4	1x4 1x4 1x4	1x2,5 1x2,5 1x2,5	1x2,5 1x2,5 1x2,5	1x6 1x6 1x6	1x6 1x6 1x6	1x6 1x6 1x6	1x16 1x16 1x16
Lunghezza linea (m)		10	2	4	30	10	2	60	30	30	10
Norma di riferimento			Domestica				Domestica				

CLIENTE	PROGETTO -	FILE	2020.09.07 elettrico samassi.dwg
	ARCHIVIO	DATA 21/10/2019	REVISIONE R0.0
	DISEGNATORE	PAGINA 2	SEGUE 3
IMPIANTO		TAVOLA	

Schneider Electric

RIF. QUADRO	1	2	3	4	5	6	7	8	9

NOME PROGETTO

TENSIONE	400	(V)
FREQUENZA	50	(Hz)
SIST. DI NEUTRO		TT

NORME DI RIFERIMENTO

INT. SCATOLATI	CEI EN 60947-2
INT. MODULARI	CEI EN 60947-2
	CEI EN 60898
CARPENTERIA	CEI EN 61439-2

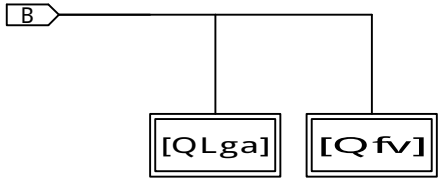

Nome del quadro		Quadro Locale Gruppo Antincendio	QFV								
Corrente nominale (A)		20	25								
Tensione nominale (V)		230	400								
Icc in ingresso (kA)		4,3	2,4								
Caduta tensione al quadro (%)		0,9	1,3								
Formazione linea (F+N+PE)		1x4 1x4 1x4	1x6 1x6 1x6								
Lunghezza linea (m)		10	30								
Norma di riferimento			Domestica								

CLIENTE	PROGETTO -	FILE	2020.09.07 elettrico samassi.dwg
	ARCHIVIO	DATA 21/10/2019	REVISIONE R0.0
	DISEGNATORE	PAGINA 3	SEGUE 4
IMPIANTO		TAVOLA	Schneider Electric

RIF. QUADRO	[QG]	1	2	3	4	5	6	7	8	9

COMMITTENTE:

COMMESSA:

QUADRO:

Quadro Generale

CARATTERISTICHE QUADRO

IMPIANTO A MONTE
[QGM]

TENSIONE [V]	400	FREQ. [Hz]	50
CORRENTE NOM. DEL QUADRO [A]			
Icc PRES. SUL QUADRO [kA]			13
SISTEMA DI NEUTRO			TT
DIMENSIONAMENTO SBARRE In [A]		Icc [kA]	
CARPENTERIA			METALLICA
CLASSE DI ISOLAMENTO			IP

NORMATIVA DI RIFERIMENTO

INTERRUTTORI SCATOLATI	[X]	CEI EN 60947-2
INTERRUTTORI MODULARI	[ ]	CEI EN 60947-2
	[ ]	CEI EN 60898
CARPENTERIA	[X]	CEI EN 61439-2
	[ ]	CEI 23-48 - CEI EN 60670-1 CEI 23-49 - CEI EN 60670-24 CEI 23-51

CLIENTE	PROGETTO -	FILE 2020.09.07 elettrico samassi_[1 QG].dwg	
	ARCHIVIO -	DATA 21/10/2019	REVISIONE R0.0
	DISEGNATORE -	PAGINA 1	SEGUE
IMPIANTO		TAVOLA	Schneider Electric

RIF. QUADRO [QG]	1	2	3	4	5	6	7	8	9

LEGENDA SIMBOLI

INTERRUTTORE AUTOMATICO	SEZIONATORE	INTERRUTTORE DI MANOVRA/SEZIONATORE	PROTEZIONE TERMICA	PROTEZIONE MAGNETICA	PROTEZIONE DIFFERENZIALE	SALVAMOTORE	ELEMENTO FUSIBILE	TOROIDE	COMANDO MANUALE
COMANDO MOTORIZZATO	SGANCIO LIBERO	MANOVRA ROTATIVA BLOCCOPORTA	INTERBLOCCO	APPARECCHIATURA RIMOVIBILE/ESTRAIBILE	BLOCCO A CHIAVE (BLOCCATO CON APPARECCHIO IN POSIZIONE DI RIPOSO)	BLOCCO A CHIAVE (LIBERO CON APPARECCHIO IN POSIZIONE DI RIPOSO)	CONTATTO AUX (N, NUMERO DI CONTATTI INSTALLATI, IL TRATTEGGIO INDICA QUALE PARTE DELL'APPARECCHIATURA AGISCE SUL CONTATTO)	BOBINA A MINIMA TENSIONE	BOCINA A LANCIO DI CORRENTE
COMMUTATORE PER STRUMENTI (VOLTMETRICO/AMPEROMETRICO)	AMPEROMETRO	VOLTMETRO	FREQUENZIMETRO	STRUMENTO INTEGRATORE (CONTATORE)	CONTATTORE CON CONTATTI NO	CONTATTORE CON POSSIBILITA' DI COMANDO MANUALE CON CONTATTI NO	CONTATTORE CON CONTATTI NC	TELERUTTORE (RELE' PASSO/PASSO)	OROLOGIO
CREPUSCOLARE	OROLOGIO ASTRONOMICO	GRUPPO DI CONTINUITA' (UPS)	PRESA (SIMBOLO GENERALE)	PRESA CON INTERRUTTORE DI BLOCCO E FUSIBILI	AVVIATORE - SOFT STARTER	VARIATORE DI VELOCITA' (INVERTER)	AVVIATORE STELLA/TRIANGOLO	TRASFORMATORE	LIMITATORE DI SOVRATENSIONE (SPD)

CLIENTE	PROGETTO -	FILE 2020.09.07 elettrico samassi_[1 QG].dwg	
	ARCHIVIO -	DATA 21/10/2019	REVISIONE R0.0
	DISEGNATORE -	PAGINA 1a	SEGUE
IMPIANTO		TAVOLA	Schneider Electric

NOTE BASE

Per la corretta interpretazione dei disegni e degli impianti e' necessaria una lettura congiunta di tutti gli elaborati di progetto.
Le caratteristiche tecniche indicate sul disegno sono le minime richieste.
Le cadute di tensione indicate sono quelle complessive a partire dagli attacchi BT dei trasformatori / arrivo linea.
Le correnti indicate per l'alimentazione agli UPS , tengono conto dell'assorbimento con batterie in carica a fondo.
Il presente progetto ¶ redatto secondo le seguenti norme di riferimento

- CEI 64-8
- CEI 0-21

Descrizione dispositivi Micrologic

- Micrologic 2x protezione: LI
- Micrologic 5x protezione: LSI
- Micrologic 6x protezione: LSIG
- Micrologic 7x protezione: LSIV

- Micrologic E - misura: I, V, P, E, PF
- Micrologic H - misura: I, V, P, E, f, cos phi, armoniche, THD

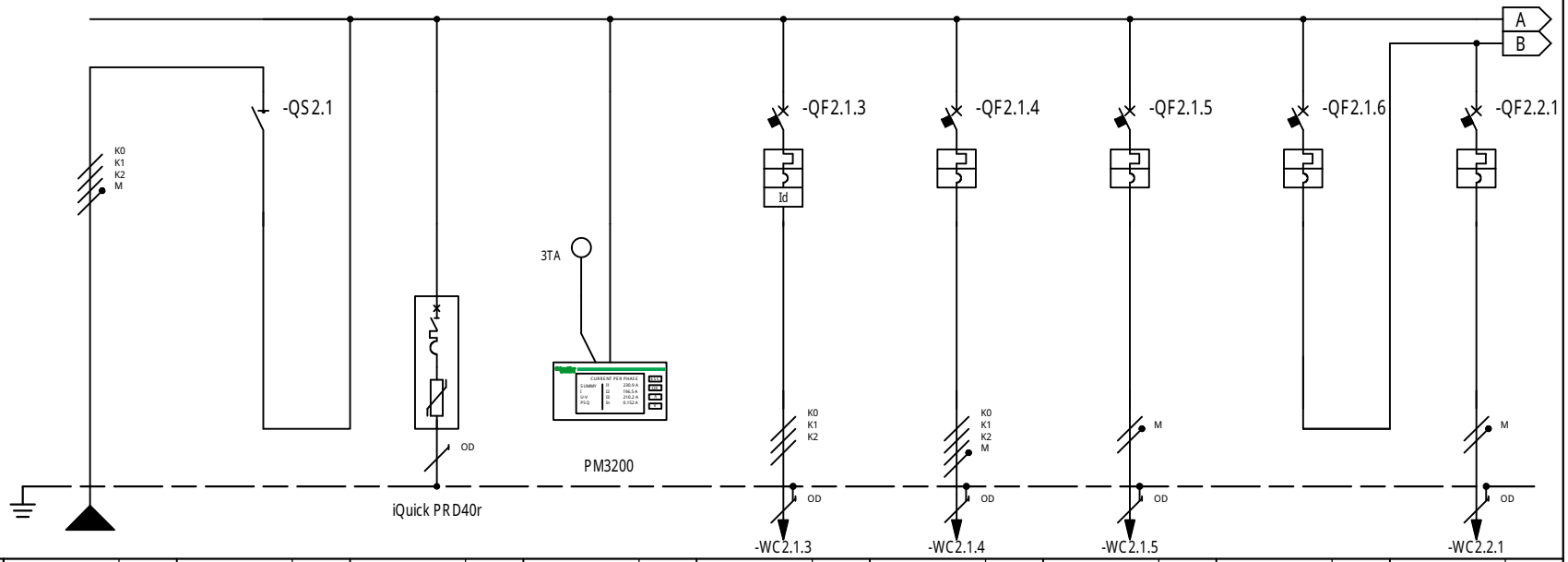

* Selettivit¯
** Filiazione

NUMERAZIONE MORSETTI

RIF. QUADRO [QG]			1	2	3	4	5	6	7	8	9
NUMERAZIONE CIRCUITO		DISTRIBUZIONE	L1L2L3NPE	1 L1L2L3N	2 L1L2L3NPE	3 L1L2L3NPE	4 L1L2L3PE	5 L1L2L3NPE	6 L2NPE	7 L1L2L3NPE	8 L1NPE
DESCRIZIONE CIRCUITO			Generale Fornitura	Generale Fornitura	SPD tipo II	Multimetro Digitale	Rifasatore	Linea Quadro Locale Tecnico CDZ	Linea Quadro Locale Antincendi	Gen. Luci Normale	Linea Luci Sala Norm
TIPO APPARECCHIO				NG125NA			iC60 L	NG125 a	iC40 N	iC60 L	iC40 N
INTERRUTTORE	Icu [kA] / Icn [A]						15000	16	6000	15000	6000
Icu - CEI EN 60947-2	N. POLI	In [A]		125			3P 40	4P 80	1P+N 20	4P 10	1P+N 6
Icn - CEI EN 60898-1	CURVA/SGANCIATORE						K	C	C	C	C
	Ir [A]	tr [s]					40	80	20	10	6
	Isd [A]	tsd [s]					560	800	200	100	60
	Ii [A]										
	Ig [A]	tg [s]									
DIFFERENZIALE	TIPO	CLASSE					Vigi AC				
	Idn [A]	tdn [ms]					0,03 Istantaneo				
CONTATTORE	TIPO	CLASSE									
TELERUTTORE	BOBINA [V] N. POLI	In [A]									
TERMICO	TIPO	Irth [A]									
FUSIBILE	N. POLI	In [A]									
ALTRE APP.	TIPO	MODELLO									
CONDUTTURA	TIPO ISOLAMENTO	POSA	EPR 61				EPR 03A	EPR 03A	EPR 03A		EPR 03A
	SEZIONE FASE-N-PE/PEN [mmq]		1x50 1x50 1x25				1x6 1x6	1x16 1x16 1x16	1x4 1x4 1x4		1x2,5 1x2,5 1x2,5
	Ib [A]	Iz [A]	112,6 139				37,5 44	71,4 80	12,9 40		2,9 30
	Un [V]	P [kW]	400 71,51	71,51			400 18,16	400 36,16	230 2,68	2,44	230 0,6
FONDO LINEA	Icc min [kA]	Icc max [kA]	4 13				7,7 11,9	2,4 9,2	1 2,1		1,4 2,8
	LUNGHEZZA [m]	dV TOTALE [%]	10 0,3				1 0,3	10 0,6	10 0,9		4 0,4
NOTE			FG16OM16-0,6/1 kV Cca-s1b,d1,a1				FG16OM16-0,6/1 kV Cca-s1b,d1,a1	FG16OM16-0,6/1 kV Cca-s1b,d1,a1	FG16OM16-0,6/1 kV Cca-s1b,d1,a1		FG16OM16-0,6/1 kV Cca-s1b,d1,a1

CLIENTE	PROGETTO -	FILE	2020.09.07 elettrico samassi_[1 QG].dwg
	ARCHIVIO -	DATA 21/10/2019	REVISIONE R0.0
	DISEGNATORE -	PAGINA 3	SEGUE
IMPIANTO		TAVOLA	

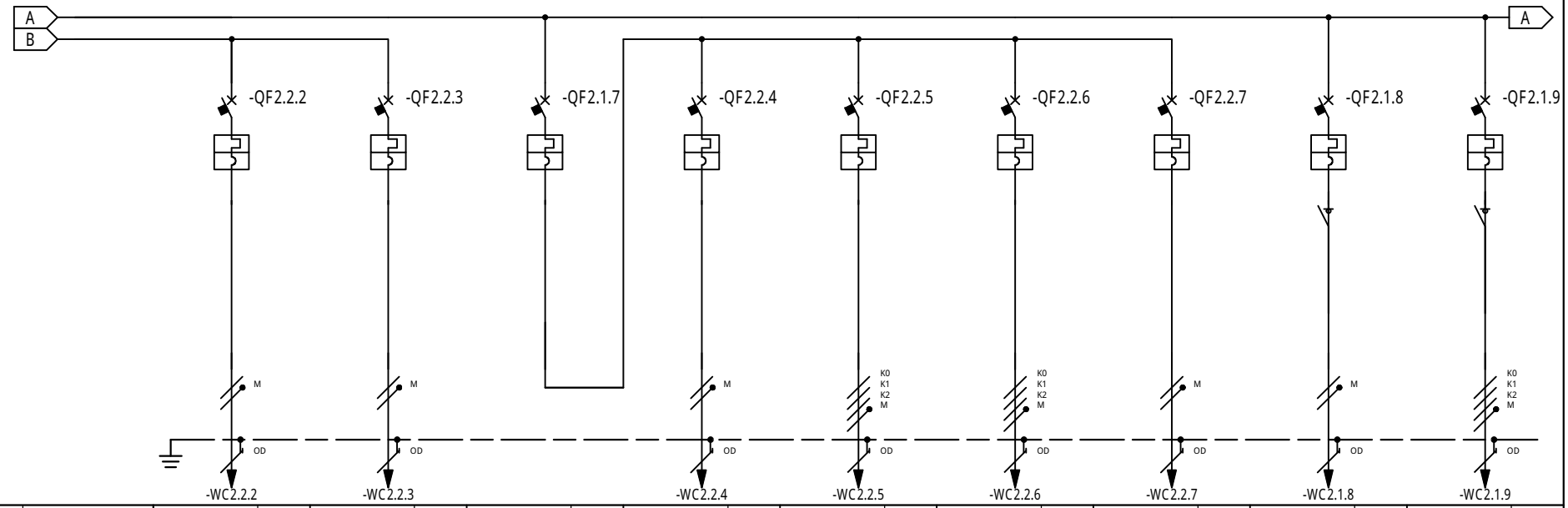

RIF. QUADRO	[QG]	1	2	3	4	5	6	7	8	9
NUMERAZIONE CIRCUITO	DISTRIBUZIONE	9 L2NPE	10 L3NPE	11 L1L2L3NPE	12 L3NPE	13 L1L2L3NPE	14 L1L2L3NPE	15 L1NPE	16 L1NPE	17 L1L2L3NPE
DESCRIZIONE CIRCUITO		Linea Luci Qf Norm	Linea Luci Qr Norm	Generale FM Normale Generale FM Norm.	Linea FM Sala Norm	Linea FM Qp Norm	FM Qf Norm	Linea FM Qr Norm	SOCCORRITORE LUCI	UPS [PREDISPOSIZIONE]
TIPO APPARECCHIO		iC40 N	iC40 N	iC60 L	iC40 N	iC60 L	iC60 L	iC40 N	iC40 N	iC60 L
INTERRUTTORE	Icu [kA] / Icn [A]	6000	6000	15000	6000	15000	15000	6000	6000	15000
Icu - CEI EN 60947-2	N. POLI / In [A]	1P+N / 10	1P+N / 6	4P / 40	1P+N / 16	4P / 20	4P / 16	1P+N / 16	1P+N / 20	4P / 20
Icn - CEI EN 60898-1	CURVA/SGANCIATORE	C	C	C	C	C	C	C	C	C
	Ir [A] / tr [s]	10 /	6 /	40 /	16 /	20 /	16 /	16 /	10 /	20 /
	Isd [A] / tsd [s]	100 /	60 /	400 /	160 /	200 /	160 /	160 /	100 /	200 /
	Ii [A]									
	Ig [A] / tg [s]									
DIFFERENZIALE	TIPO / CLASSE									
	Idn [A] / tdn [ms]									
CONTATTORE	TIPO / CLASSE									
TELERUTTORE	BOBINA [V] / N. POLI / In [A]									
TERMICO	TIPO / Irth [A]									
FUSIBILE	N. POLI / In [A]									
ALTRE APP.	TIPO / MODELLO									
CONDUTTURA	TIPO ISOLAMENTO / POSA	EPR / 03A	EPR / 03A		EPR / 03A	EPR / 03A	EPR / 03A	EPR / 03A	EPR / 03A	EPR / 03A
	SEZIONE FASE-N-PE/PEN [mmq]	1x2,5 / 1x2,5 / 1x2,5	1x2,5 / 1x2,5 / 1x2,5		1x2,5 / 1x2,5 / 1x2,5	1x2,5 / 1x2,5 / 1x2,5	1x2,5 / 1x2,5 / 1x2,5	1x2,5 / 1x2,5 / 1x2,5	1x2,5 / 1x2,5 / 1x2,5	1x2,5 / 1x2,5 / 1x2,5
	Ib [A] / Iz [A]	7,1 / 30	1,7 / 30		11,6 / 30	16,1 / 26	11,1 / 26	12 / 30	3,5 / 30	18,1 / 26
	Un [V] / P [kW]	230 / 1,48	230 / 0,36	21,08	230 / 2,4	400 / 9,6	400 / 6,6	230 / 2,48	230 / 0,77	400 / 12,35
FONDO LINEA	Icc min [kA] / Icc max [kA]	0,2 / 0,5	0,2 / 0,5		0,2 / 0,5	0,2 / 0,8	0,2 / 1,1	0,3 / 0,8	0,7 / 1,4	0,7 / 3
	LUNGHEZZA [m] / dV TOTALE [%]	30 / 1,8	30 / 0,7		30 / 2,8	40 / 2,6	30 / 1,5	20 / 2	10 / 0,5	10 / 1
NOTE		FG16OM16-0,6/1 kV Cca-s1b,d1,a1	FG16OM16-0,6/1 kV Cca-s1b,d1,a1		FG16OM16-0,6/1 kV Cca-s1b,d1,a1	FG16OM16-0,6/1 kV Cca-s1b,d1,a1	FG16OM16-0,6/1 kV Cca-s1b,d1,a1	FG16OM16-0,6/1 kV Cca-s1b,d1,a1	FG16OM16-0,6/1 kV Cca-s1b,d1,a1	FG16OM16-0,6/1 kV Cca-s1b,d1,a1

CLIENTE	PROGETTO -	FILE	2020.09.07 elettrico samassi_[1 QG].dwg
	ARCHIVIO -	DATA 21/10/2019	REVISIONE R0.0
	DISEGNATORE -	PAGINA 4	SEGUE
IMPIANTO		TAVOLA	

Schneider Electric

RIF. QUADRO	[QG]	1	2	3	4	5	6	7	8	9

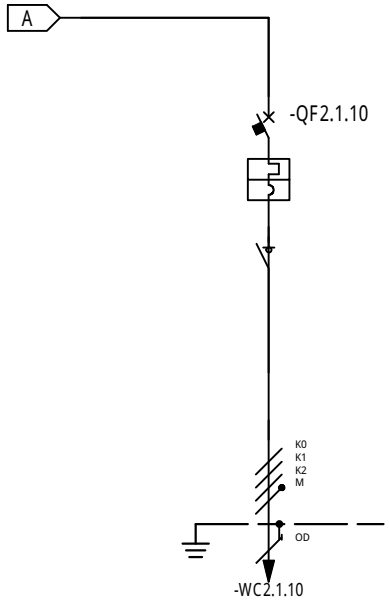

* Selettività
** Filiazione

NUMERAZIONE MORSETTI

NUMERAZIONE CIRCUITO		DISTRIBUZIONE	188		LU2219NE																		
DESCRIZIONE CIRCUITO			FVs Parallelo FV																				
TIPO APPARECCHIO			iDPR (DDR)																				
INTERRUTTORE	Icu [kA] / Icn [A]		15000																				
Icu - CEI EN 60947-2	N. POLI	In [A]	4P	25																			
Icn - CEI EN 60898-1	CURVA/SGANCIATORE		C																				
	Ir [A]	tr [s]	25																				
	Isd [A]	tsd [s]	250																				
	Ii [A]																						
	Ig [A]	tg [s]																					
DIFFERENZIALE	TIPO	CLASSE																					
	Idn [A]	tdn [ms]																					
CONTATTORE	TIPO	CLASSE																					
TELERUTTORE	BOBINA [V]	N. POLI / In [A]																					
TERMICO	TIPO	Irth [A]																					
FUSIBILE	N. POLI	In [A]																					
ALTRE APP.	TIPO	MODELLO																					
CONDUTTURA	TIPO ISOLAMENTO	POSA	EPR	03A																			
	SEZIONE FASE-N-PE/PEN [mmq]		1x6	1x6	1x6																		
	Ib [A]	Iz [A]	22,4	30,8																			
	Un [V]	P [kW]	400	13,92																			
FONDO LINEA	Icc min [kA]	Icc max [kA]	0,5	2,4																			
	LUNGHEZZA [m]	dV TOTALE [%]	30	1,3																			
NOTE			UG16OM16-0,6/1 kV Cca-s1b,d1,a1																				

CLIENTE	PROGETTO -	FILE	2020.09.07 elettrico samassi_[1 QG].dwg
	ARCHIVIO -	DATA 21/10/2019	REVISIONE R0.0
	DISEGNATORE -	PAGINA 5	SEGUE
IMPIANTO		TAVOLA	Schneider Electric

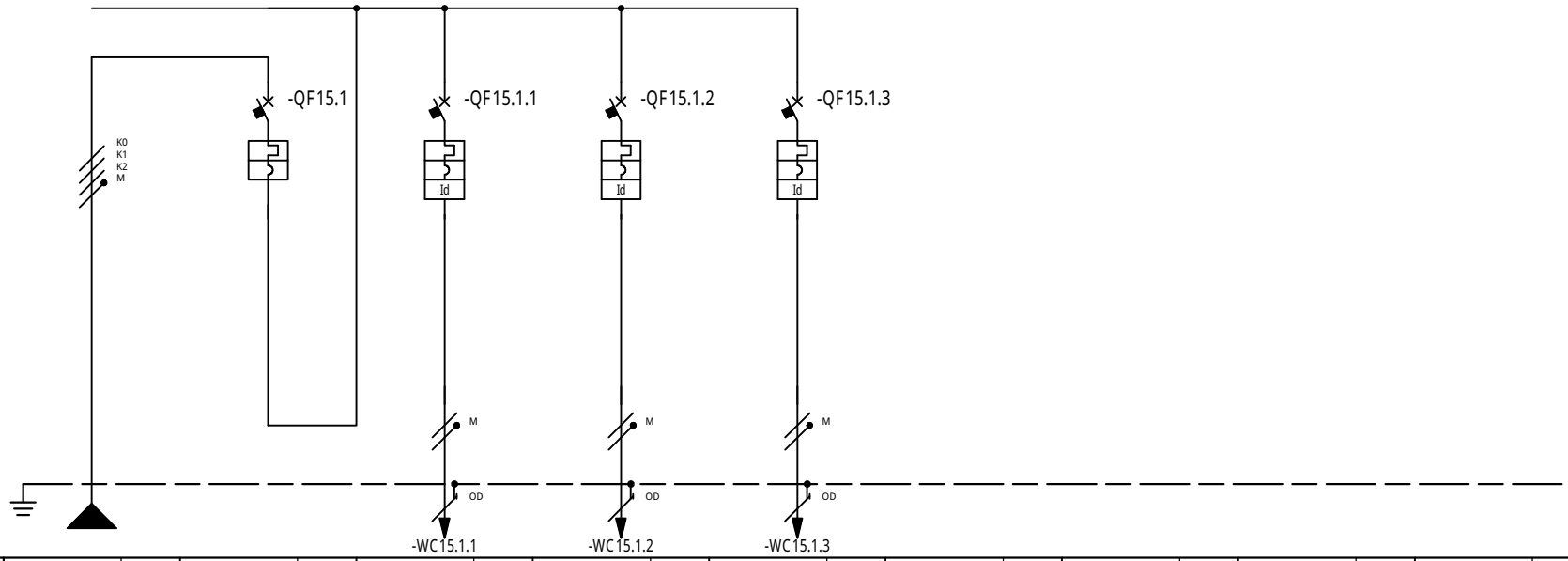

* Selettivit¯
** Filiazione

NUMERAZIONE MORSETTI

RIF. QUADRO [QG]			1	2	3	4	5	6	7	8	9
NUMERAZIONE CIRCUITO		DISTRIBUZIONE	L1L2L3NPE	1	2 L1NPE	3 L2NPE	4 L3NPE				
DESCRIZIONE CIRCUITO			Generale UPS	Generale UPS	Linea Qp Cont.	Linea Qr Cont.	Linea Qf Cont.				
TIPO APPARECCHIO				iC40 a	iC40 a	iC40 a	iC40 a				
INTERRUTTORE	Icu [kA] / Icn [A]			4500	4500	4500	4500				
Icu - CEI EN 60947-2	N. POLI	In [A]		3P+N 16	1P+N 10	1P+N 10	1P+N 16				
Icn - CEI EN 60898-1	CURVA/SGANCIATORE			C	C	C	C				
	Ir [A]	tr [s]		16	10	10	16				
	Isd [A]	tsd [s]		160	100	100	160				
	Ii [A]										
	Ig [A]	tg [s]									
DIFFERENZIALE	TIPO	CLASSE			Vigi AC	Vigi AC	Vigi AC				
	Idn [A]	tdn [ms]			0,03 Istantaneo	0,03 Istantaneo	0,03 Istantaneo				
CONTATTORE	TIPO	CLASSE									
TELERUTTORE	BOBINA [V] N. POLI	In [A]									
TERMICO	TIPO	Irth [A]									
FUSIBILE	N. POLI	In [A]									
ALTRE APP.	TIPO	MODELLO									
CONDUTTURA	TIPO ISOLAMENTO	POSA	EPR 03A		EPR 03A	EPR 03A	EPR 03A				
	SEZIONE FASE-N-PE/PEN [mmq]		1x2,5 1x2,5 1x2,5		1x6 1x6 1x6	1x6 1x6 1x6	1x6 1x6 1x6				
	Ib [A]	Iz [A]	11,6 26		7,7 51	7,7 51	11,6 51				
	Un [V]	P [kW]	400 5,6	5,6	230 1,6	230 1,6	230 2,4				
FONDO LINEA	Icc min [kA]	Icc max [kA]	0,6 2,5		0,2 0,4	0,3 0,7	0,3 0,7				
	LUNGHEZZA [m]	dV TOTALE [%]	2 1,1		60 2,5	30 1,8	30 2,2				
NOTE			FG16OM16-0,6/1 kV Cca-s1b,d1,a1		UG16OM16-0,6/1 kV Cca-s1b,d1,a1	UG16OM16-0,6/1 kV Cca-s1b,d1,a1	UG16OM16-0,6/1 kV Cca-s1b,d1,a1				

CLIENTE	PROGETTO -	FILE	2020.09.07 elettrico samassi_[1 QG]_001.dwg
	ARCHIVIO -	DATA 21/10/2019	REVISIONE R0.0
	DISEGNATORE -	PAGINA 6	SEGUE
IMPIANTO		TAVOLA	Schneider Electric

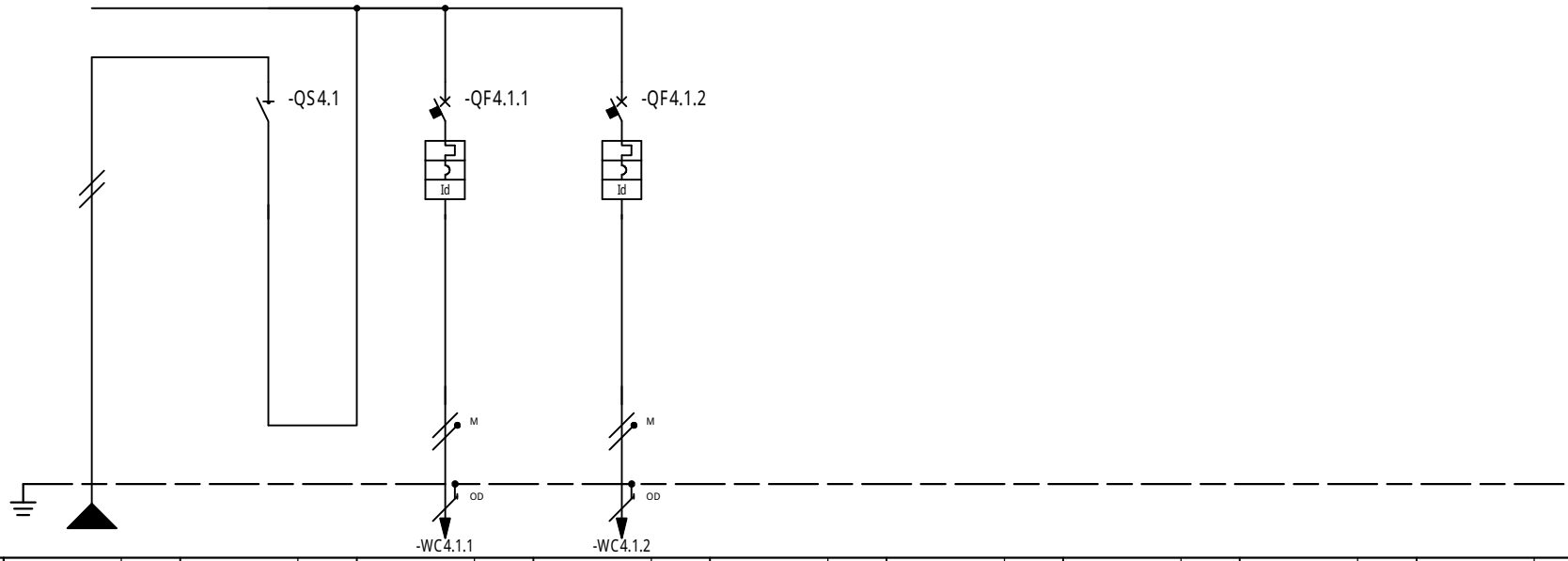

* Selettivit¯
** Filiazione

NUMERAZIONE MORSETTI

RIF. QUADRO	[QG-sala FM norm]		1	2	3	4	5	6	7	8	9
NUMERAZIONE CIRCUITO	DISTRIBUZIONE		L3NPE	1 L3N	2 L3NPE	3 L3NPE					
DESCRIZIONE CIRCUITO			FM Sala Normale Esposizione	FM Sala Normale Esposizione	FM Sala G1 Norm.	FM Sala G2 Norm.					
TIPO APPARECCHIO				iSW	iC40 a	iC40 a					
INTERRUTTORE	Icu [kA] / Icn [A]				4500	4500					
Icu - CEI EN 60947-2	N. POLI	In [A]		20	1P+N 16	1P+N 16					
Icn - CEI EN 60898-1	CURVA/SGANCIATORE				C	C					
	Ir [A]	tr [s]			16	16					
	Isd [A]	tsd [s]			160	160					
	Ii [A]										
	Ig [A]	tg [s]									
DIFFERENZIALE	TIPO	CLASSE			Vigi AC	Vigi AC					
	Idn [A]	tdn [ms]			0,03 Istantaneo	0,03 Istantaneo					
CONTATTORE	TIPO	CLASSE									
TELERUTTORE	BOBINA [V] N. POLI	In [A]									
TERMICO	TIPO	Irth [A]									
FUSIBILE	N. POLI	In [A]									
ALTRE APP.	TIPO	MODELLO									
CONDUTTURA	TIPO ISOLAMENTO	POSA	EPR 03A		EPR 03A	EPR 03A					
	SEZIONE FASE-N-PE/PEN [mmq]		1x2,5 1x2,5 1x2,5		1x10 1x10 1x10	1x10 1x10 1x10					
	Ib [A]	Iz [A]	11,6 30		11,6 69	11,6 69					
	Un [V]	P [kW]	230	2,4	230 2,4	230 2,4					
FONDO LINEA	Icc min [kA]	Icc max [kA]	0,2 0,5		0,2 0,4	0,2 0,4					
	LUNGHEZZA [m]	dV TOTALE [%]	30 2,8		40 3,6	40 3,6					
NOTE			FG16OM16-0,6/1 kV Cca-s1b,d1,a1		FG16OM16-0,6/1 kV Cca-s1b,d1,a1	FG16OM16-0,6/1 kV Cca-s1b,d1,a1					

CLIENTE	PROGETTO -	FILE	2020.09.07 elettrico samassi_[1 QG]_002.dwg
	ARCHIVIO -	DATA 21/10/2019	REVISIONE R0.0
	DISEGNATORE -	PAGINA 7	SEGUE
IMPIANTO		TAVOLA	Schneider Electric

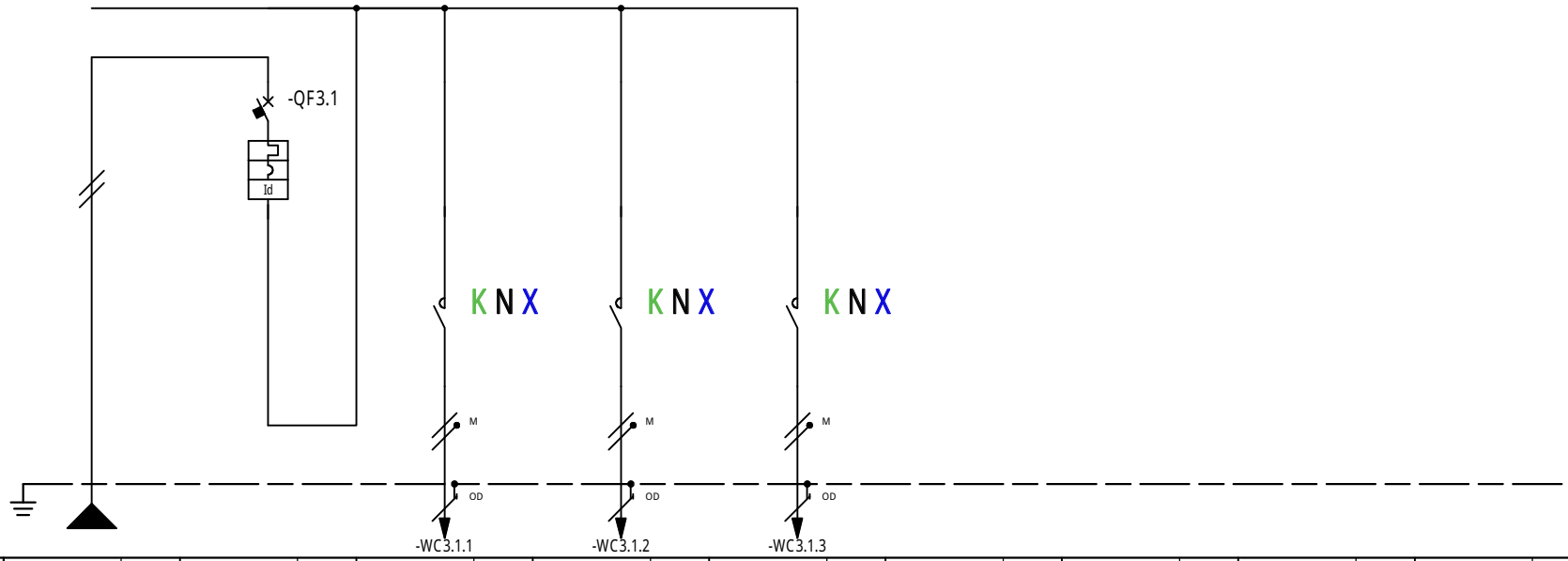

* Selettivit¯
** Filiazione

NUMERAZIONE MORSETTI

RIF. QUADRO	[QG-sala illum norm]		1	2	3	4	5	6	7	8	9
NUMERAZIONE CIRCUITO		DISTRIBUZIONE	L1NPE	1 RSTN	2 L1NPE	3 L1NPE	4 L1NPE				
DESCRIZIONE CIRCUITO			Gen. Luci Sala Norm. Esposizione	Gen. Luci Sala Norm. Esposizione	Sala Norm. Asn4.1	Sala Norm. Asn4.2	Sala Norm. ASn4.3				
TIPO APPARECCHIO				iC40 a							
INTERRUTTORE	Icu [kA] / Icn [A]			4500							
Icu - CEI EN 60947-2	N. POLI	In [A]		1P+N 6							
Icn - CEI EN 60898-1	CURVA/SGANCIATORE			C							
	Ir [A]	tr [s]		6							
	Isd [A]	tsd [s]		60							
	Ii [A]										
	Ig [A]	tg [s]									
DIFFERENZIALE	TIPO	CLASSE		Vigi AC							
	Idn [A]	tdn [ms]		0,03 Istantaneo							
CONTATTORE	TIPO	CLASSE			CNT KNX	CNT KNX	CNT KNX				
TELERUTTORE	BOBINA [V] N. POLI	In [A]			1	1	1				
TERMICO	TIPO	Irth [A]									
FUSIBILE	N. POLI	In [A]									
ALTRE APP.	TIPO	MODELLO									
CONDUTTURA	TIPO ISOLAMENTO	POSA	EPR 03A		EPR 03A	EPR 03A	EPR 03A				
	SEZIONE FASE-N-PE/PEN [mmq]		1x2,5 1x2,5 1x2,5		1x2,5 1x2,5 1x2,5	1x2,5 1x2,5 1x2,5	1x2,5 1x2,5 1x2,5				
	Ib [A]	Iz [A]	2,9 30		1 30	1 30	1 30				
	Un [V]	P [kW]	230	0,6	230 0,2	230 0,2	230 0,2				
FONDO LINEA	Icc min [kA]	Icc max [kA]	1,4 2,8		0,2 0,5	0,2 0,5	0,2 0,5				
	LUNGHEZZA [m]	dV TOTALE [%]	4 0,4		30 0,6	30 0,6	30 0,6				
NOTE			FG16OM16-0,6/1 kV Cca-s1b,d1,a1		FG16OM16-0,6/1 kV Cca-s1b,d1,a1	FG16OM16-0,6/1 kV Cca-s1b,d1,a1	FG16OM16-0,6/1 kV Cca-s1b,d1,a1				

CLIENTE	PROGETTO -	FILE	2020.09.07 elettrico samassi_[1 QG]_003.dwg
	ARCHIVIO -	DATA 21/10/2019	REVISIONE R0.0
	DISEGNATORE -	PAGINA 8	SEGUE
IMPIANTO		TAVOLA	Schneider Electric

RIF. QUADRO	[QG]	1	2	3	4	5	6	7	8	9

COMMITTENTE:

COMMESSA:

QUADRO:

Sez. Soccorritore

CARATTERISTICHE QUADRO

IMPIANTO A MONTE [UPS LUCI]			
TENSIONE [V]	400	FREQ. [Hz]	50
CORRENTE NOM. DEL QUADRO [A]			
Icc PRES. SUL QUADRO [kA]			2,5
SISTEMA DI NEUTRO			TT
DIMENSIONAMENTO SBARRE In [A]		Icc [kA]	
CARPENTERIA			METALLICA
CLASSE DI ISOLAMENTO			IP

NORMATIVA DI RIFERIMENTO

INTERRUTTORI SCATOLATI	[X]	CEI EN 60947-2
INTERRUTTORI MODULARI	[ ]	CEI EN 60947-2
	[ ]	CEI EN 60898
CARPENTERIA	[X]	CEI EN 61439-2
	[ ]	CEI 23-48 - CEI EN 60670-1
		CEI 23-49 - CEI EN 60670-24
		CEI 23-51

CLIENTE	PROGETTO -	FILE	2020.09.07 elettrico samassi_[2 QGemergenza].dwg
	ARCHIVIO -	DATA 21/10/2019	REVISIONE R0.0
	DISEGNATORE -	PAGINA 1	SEGUE
IMPIANTO		TAVOLA	Schneider Electric

NOTE BASE

Per la corretta interpretazione dei disegni e degli impianti e' necessaria una lettura congiunta di tutti gli elaborati di progetto.
Le caratteristiche tecniche indicate sul disegno sono le minime richieste.
Le cadute di tensione indicate sono quelle complessive a partire dagli attacchi BT dei trasformatori / arrivo linea.
Le correnti indicate per l'alimentazione agli UPS , tengono conto dell'assorbimento con batterie in carica a fondo.
Il presente progetto ¶ redatto secondo le seguenti norme di riferimento

- CEI 64-8
- CEI 0-21

Descrizione dispositivi Micrologic

- Micrologic 2x protezione: LI
- Micrologic 5x protezione: LSI
- Micrologic 6x protezione: LSIG
- Micrologic 7x protezione: LSIV

- Micrologic E - misura: I, V, P, E, PF
- Micrologic H - misura: I, V, P, E, f, cos phi, armoniche, THD

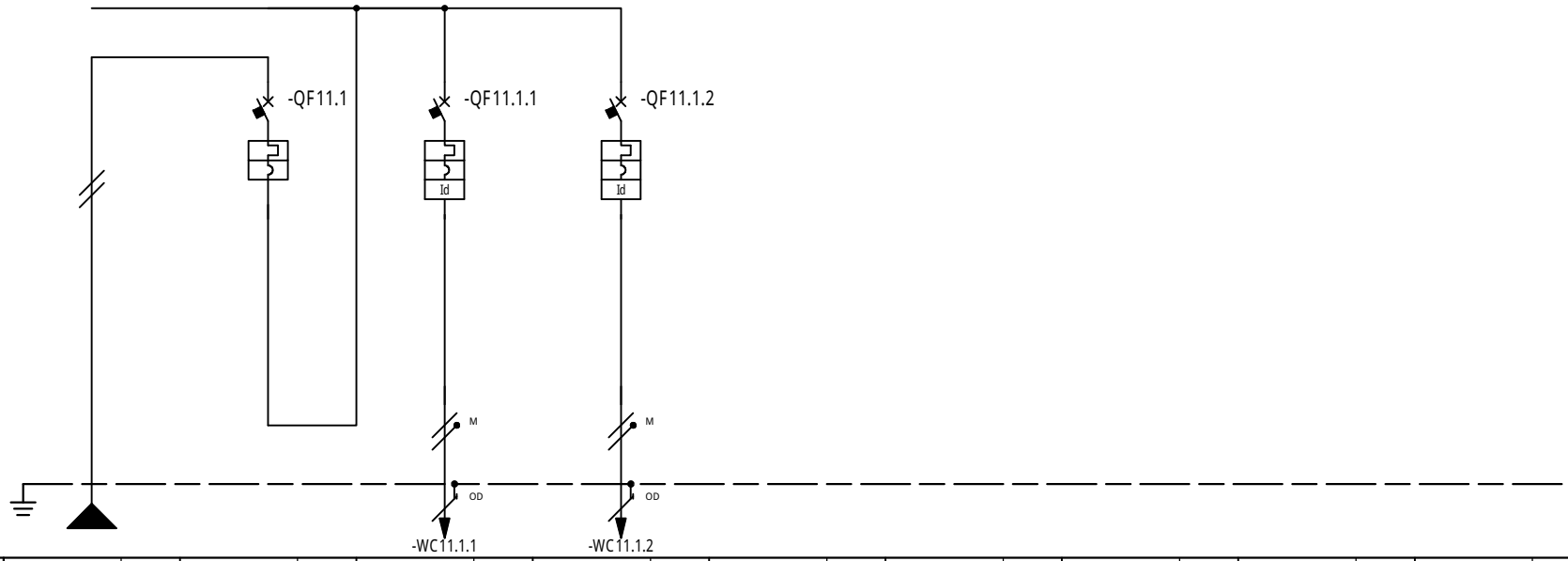

* Selettivit¯
** Filiazione

NUMERAZIONE MORSETTI

RIF. QUADRO	[QG]		1			2			3			4			5	6	7	8	9
NUMERAZIONE CIRCUITO		DISTRIBUZIONE			L1NPE	1			2		L1NPE	3		L1NPE					
DESCRIZIONE CIRCUITO			Gen. Socc. Luci			Gen. Socc. Luci			Luci Qf Emerg.			Luci Sala Emerg.							
TIPO APPARECCHIO						iC40 a			iC40 a			iC40 a							
INTERRUTTORE	Icu [kA] / Icn [A]					4500			4500			4500							
Icu - CEI EN 60947-2	N. POLI	In [A]				1P+N	10		1P+N	6		1P+N	6						
Icn - CEI EN 60898-1	CURVA/SGANCIATORE					C			C			C							
	Ir [A]	tr [s]				10			6			6							
	Isd [A]	tsd [s]				100			60			60							
	Ii [A]																		
	Ig [A]	tg [s]																	
DIFFERENZIALE	TIPO	CLASSE							Vigi	AC		Vigi	AC						
	Idn [A]	tdn [ms]							0,03	Istantaneo		0,03	Istantaneo						
CONTATTORE	TIPO	CLASSE																	
TELERUTTORE	BOBINA [V]	N. POLI / In [A]																	
TERMICO	TIPO	Irth [A]																	
FUSIBILE	N. POLI	In [A]																	
ALTRE APP.	TIPO	MODELLO																	
CONDUTTURA	TIPO ISOLAMENTO	POSA	EPR	03A					EPR	03A		EPR	03A						
	SEZIONE FASE-N-PE/PEN [mmq]		1x2,5	1x2,5	1x2,5				1x4	1x4	1x4	1x4	1x4	1x4					
	Ib [A]	Iz [A]	6,6	30					2,7	40		3,9	40						
	Un [V]	P [kW]	230				1,36		230	0,56		230	0,8						
FONDO LINEA	Icc min [kA]	Icc max [kA]	0,6	1,2					0,2	0,5		0,5	1,1						
	LUNGHEZZA [m]	dV TOTALE [%]	2	0,6					30	1		4	0,7						
NOTE			FTG18OM16-0,6/1kV B2ca-s1a,d1,a1						FTG18OM16-0,6/1kV B2ca-s1a,d1,a1			FTG18OM16-0,6/1kV B2ca-s1a,d1,a1							

CLIENTE	PROGETTO -	FILE	2020.09.07 elettrico samassi_[2 QGemergenza].dwg
	ARCHIVIO -	DATA 21/10/2019	REVISIONE R0.0
	DISEGNATORE -	PAGINA 3	SEGUE
IMPIANTO		TAVOLA	Schneider Electric

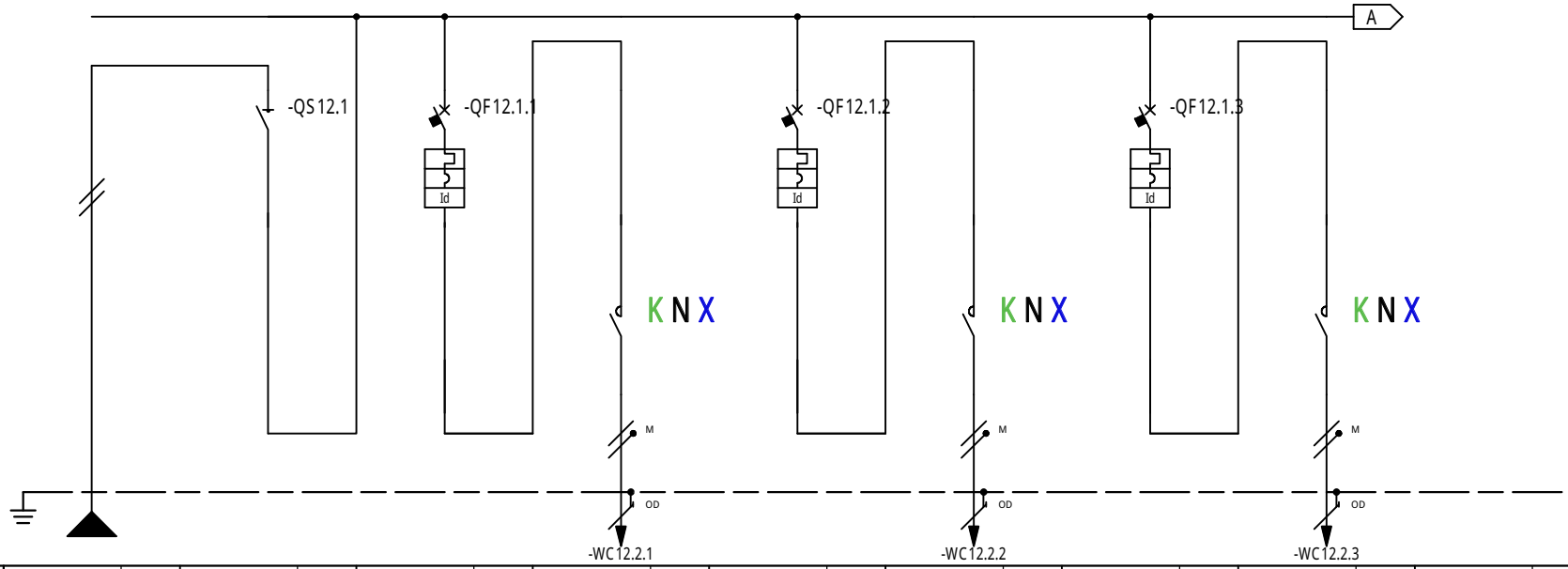

* Selettivit¯
** Filiazione

NUMERAZIONE MORSETTI

RIF. QUADRO	[QG-sala emerg socc]		1	2	3	4	5	6	7	8	9
NUMERAZIONE CIRCUITO	DISTRIBUZIONE		L1NPE	1 L1N	2 L1NPE	3 L1NPE	4 L1NPE	5 L1NPE	6 L1NPE	7 L1NPE	
DESCRIZIONE CIRCUITO			Gen. Luci Sala Emer.	Gen. Luci Sala Emer.	Luci Sala Emerg. SA Pittogrammi	**Luci Sala Emerg. SA Pittogrammi**	Luci Sala Emerg. SA Gradini	**Luci Sala Emerg. SA Gradini**	Luci Palco Emerg.	**Palco Emerg. Ase3**	
TIPO APPARECCHIO				iSW	iC40 a		iC40 a		iC40 a		
INTERRUTTORE	Icu [kA] / Icn [A]				4500		4500		4500		
Icu - CEI EN 60947-2	N. POLI	In [A]		20	1P+N 6		1P+N 6		1P+N 6		
Icn - CEI EN 60898-1	CURVA/SGANCIATORE				C		C		C		
	Ir [A]	tr [s]			6		6		6		
	Isd [A]	tsd [s]			60		60		60		
	Ii [A]										
	Ig [A]	tg [s]									
DIFFERENZIALE	TIPO	CLASSE			Vigi AC		Vigi AC		Vigi AC		
	Idn [A]	tdn [ms]			0,03 Istantaneo		0,03 Istantaneo		0,03 Istantaneo		
CONTATTORE	TIPO	CLASSE				CNT KNX		CNT KNX		CNT KNX	
TELERUTTORE	BOBINA [V] N. POLI	In [A]				0,8		0,8		2,4	
TERMICO	TIPO	Irth [A]									
FUSIBILE	N. POLI	In [A]									
ALTRE APP.	TIPO	MODELLO									
CONDUTTURA	TIPO ISOLAMENTO	POSA	EPR 03A			EPR 03A		EPR 03A		EPR 03A	
	SEZIONE FASE-N-PE/PEN [mmq]		1x4 1x4 1x4			1x2,5 1x2,5 1x2,5		1x2,5 1x2,5 1x2,5		1x2,5 1x2,5 1x2,5	
	Ib [A]	Iz [A]	3,9 40			0,4 30		0,4 30		1,9 30	
	Un [V]	P [kW]	230	0,8	0,08	230 0,08	0,08	230 0,08	0,4	230 0,4	
FONDO LINEA	Icc min [kA]	Icc max [kA]	0,5 1,1			0,2 0,4		0,2 0,4		0,2 0,4	
	LUNGHEZZA [m]	dV TOTALE [%]	4 0,7			30 0,8		30 0,8		30 1,1	
NOTE			FTG18OM16-0,6/1kV B2ca-s1a,d1,a1			FTG18OM16-0,6/1kV B2ca-s1a,d1,a1		FTG18OM16-0,6/1kV B2ca-s1a,d1,a1		FTG18OM16-0,6/1kV B2ca-s1a,d1,a1	

CLIENTE	PROGETTO -	FILE	2020.09.07 elettrico samassi_[2 QGemergenza]_001.dwg
	ARCHIVIO -	DATA 21/10/2019	REVISIONE R0.0
	DISEGNATORE -	PAGINA 4	SEGUE
IMPIANTO		TAVOLA	

Schneider Electric

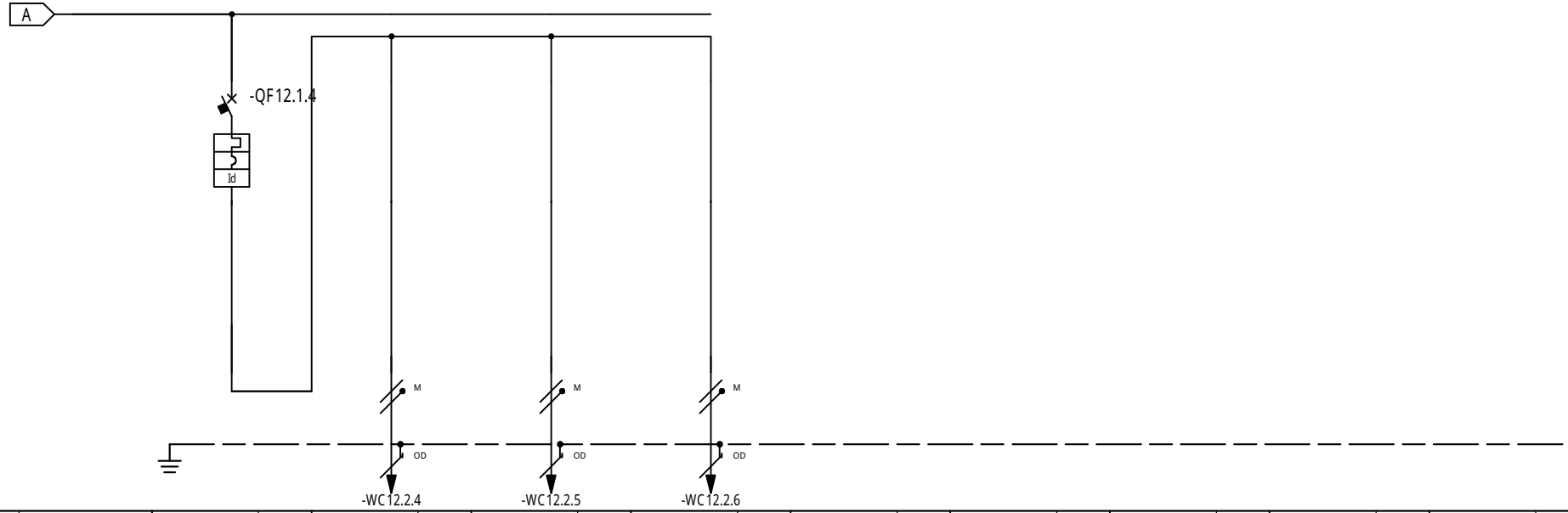

* Selettivit¯
** Filiazione

RIF. QUADRO	[QG-sala emerg socc]		1		2		3		4		5	6	7	8	9
NUMERAZIONE MORSETTI					-WC12.2.4		-WC12.2.5		-WC12.2.6						
NUMERAZIONE CIRCUITO	DISTRIBUZIONE		8	L1NPE	9	L1NPE	10	L1NPE	11	L1NPE					
DESCRIZIONE CIRCUITO			Luci Sala Emerg.		Sala Emerg. Ase4.1 DALI		Sala Emerg. Ase4.2 DALI		Sala Emerg. Ase4.3 DALI						
TIPO APPARECCHIO			iC40 a												
INTERRUTTORE	Icu [kA] / Icn [A]		4500												
Icu - CEI EN 60947-2	N. POLI	In [A]	1P+N	6											
Icn - CEI EN 60898-1	CURVA/SGANCIATORE		C												
	Ir [A]	tr [s]	6												
	Isd [A]	tsd [s]	60												
	Ii [A]														
	Ig [A]	tg [s]													
DIFFERENZIALE	TIPO	CLASSE	Vigi	AC											
	Idn [A]	tdn [ms]	0,03	Istantaneo											
CONTATTORE	TIPO	CLASSE													
TELERUTTORE	BOBINA [V]	N. POLI / In [A]													
TERMICO	TIPO	Irth [A]													
FUSIBILE	N. POLI	In [A]													
ALTRE APP.	TIPO	MODELLO													
CONDUTTURA	TIPO ISOLAMENTO	POSA			EPR	03A	EPR	03A	EPR	03A					
	SEZIONE FASE-N-PE/PEN [mmq]				1x2,5 / 1x2,5 / 1x2,5		1x2,5 / 1x2,5 / 1x2,5		1x2,5 / 1x2,5 / 1x2,5						
	Ib [A]	Iz [A]			0,4	30	0,4	30	0,4	30					
	Un [V]	P [kW]		0,24	230	0,08	230	0,08	230	0,08					
FONDO LINEA	Icc min [kA]	Icc max [kA]			0,2	0,4	0,2	0,4	0,2	0,4					
	LUNGHEZZA [m]	dV TOTALE [%]			30	0,8	30	0,8	30	0,8					
NOTE					FTG18OM16-0,6/1kV B2ca-s1a,d1,a1		FTG18OM16-0,6/1kV B2ca-s1a,d1,a1		FTG18OM16-0,6/1kV B2ca-s1a,d1,a1						

CLIENTE	PROGETTO -	FILE	2020.09.07 elettrico samassi_[2 QGemergenza]_001.dwg
	ARCHIVIO -	DATA 21/10/2019	REVISIONE R0.0
	DISEGNATORE -	PAGINA 5	SEGUE
IMPIANTO		TAVOLA	Schneider Electric

RIF. QUADRO	[Qp-prese palco norm]	1	2	3	4	5	6	7	8	9

COMMITTENTE:

COMMESSA:

QUADRO:

Prese Palco

CARATTERISTICHE QUADRO

IMPIANTO A MONTE [QG]			
TENSIONE [V]	400	FREQ. [Hz]	50
CORRENTE NOM. DEL QUADRO [A]			
Icc PRES. SUL QUADRO [kA]			0,8
SISTEMA DI NEUTRO			TT
DIMENSIONAMENTO SBARRE In [A]		Icc [kA]	
CARPENTERIA			METALLICA
CLASSE DI ISOLAMENTO			IP

NORMATIVA DI RIFERIMENTO

INTERRUTTORI SCATOLATI	[X]	CEI EN 60947-2
INTERRUTTORI MODULARI	[ ]	CEI EN 60947-2
	[ ]	CEI EN 60898
CARPENTERIA	[X]	CEI EN 61439-2
	[ ]	CEI 23-48 - CEI EN 60670-1 CEI 23-49 - CEI EN 60670-24 CEI 23-51

CLIENTE	PROGETTO -	FILE	2020.09.07 elettrico samassi_[3 Qp].dwg
	ARCHIVIO -	DATA 21/10/2019	REVISIONE R0.0
	DISEGNATORE -	PAGINA 1	SEGUE
IMPIANTO		TAVOLA	

Schneider Electric

NOTE BASE

Per la corretta interpretazione dei disegni e degli impianti e' necessaria una lettura congiunta di tutti gli elaborati di progetto.
Le caratteristiche tecniche indicate sul disegno sono le minime richieste.
Le cadute di tensione indicate sono quelle complessive a partire dagli attacchi BT dei trasformatori / arrivo linea.
Le correnti indicate per l'alimentazione agli UPS , tengono conto dell'assorbimento con batterie in carica a fondo.
Il presente progetto ¶ redatto secondo le seguenti norme di riferimento

- CEI 64-8
- CEI 0-21

Descrizione dispositivi Micrologic

- Micrologic 2x protezione: LI
- Micrologic 5x protezione: LSI
- Micrologic 6x protezione: LSIG
- Micrologic 7x protezione: LSIV

- Micrologic E - misura: I, V, P, E, PF
- Micrologic H - misura: I, V, P, E, f, cos phi, armoniche, THD

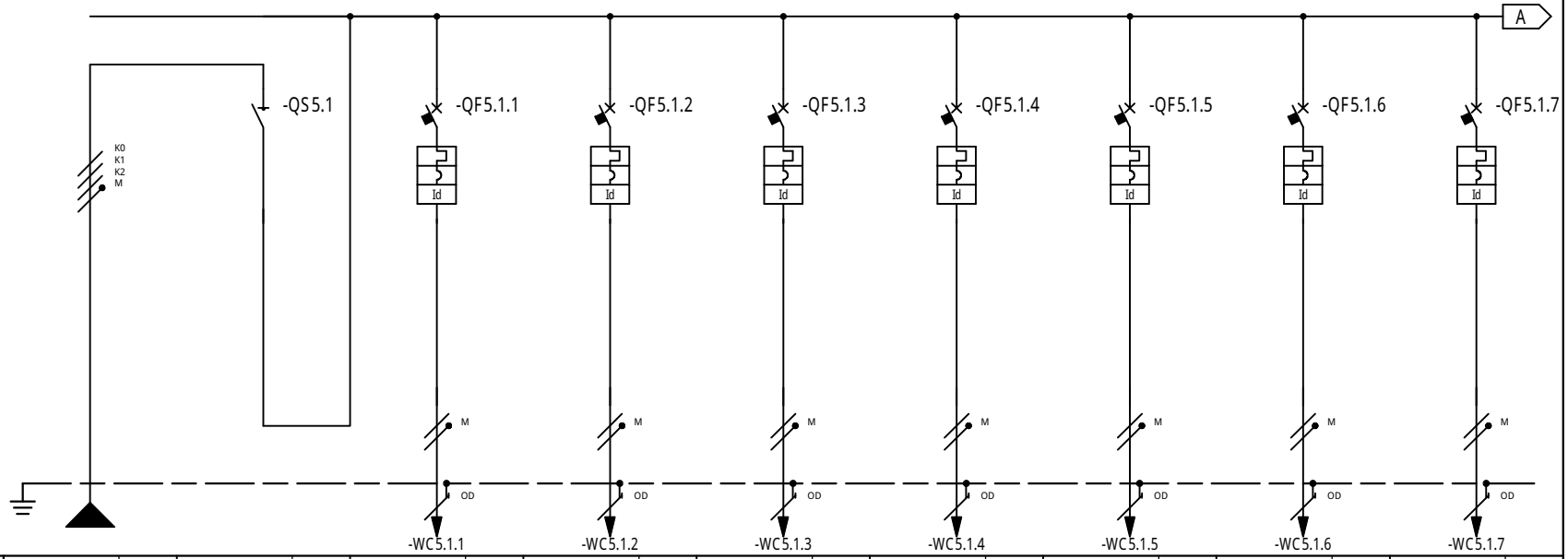

* Selettivit¯
** Filiazione

RIF. QUADRO	[Qp-prese palco norm]		1			2		3		4		5		6		7		8		9	
NUMERAZIONE MORSETTI								-WC5.1.1		-WC5.1.2		-WC5.1.3		-WC5.1.4		-WC5.1.5		-WC5.1.6		-WC5.1.7	
NUMERAZIONE CIRCUITO	DISTRIBUZIONE				L1L2L3NPE	1	L1L2L3N	2	L1NPE	3	L2NPE	4	L3NPE	5	L1NPE	6	L2NPE	7	L3NPE	8	L1NPE
DESCRIZIONE CIRCUITO			Gen. Prese Palco			Gen. Prese Palco		Presa 1 CEE17 230V		Presa 2 CEE17 230V		Presa 3 CEE17 230V		Presa 4 CEE17 230V		Presa 5 CEE17 230V		Presa 6 CEE17 230V		Presa 7 CEE17 230V	
TIPO APPARECCHIO						iSW		iC40 a		iC40 a		iC40 a		iC40 a		iC40 a		iC40 a		iC40 a	
INTERRUTTORE	Icu [kA] / Icn [A]							4500		4500		4500		4500		4500		4500		4500	
Icu - CEI EN 60947-2	N. POLI	In [A]					20	1P+N	10	1P+N	10	1P+N	10	1P+N	10	1P+N	10	1P+N	10	1P+N	10
Icn - CEI EN 60898-1	CURVA/SGANCIATORE							C		C		C		C		C		C		C	
	Ir [A]	tr [s]						10		10		10		10		10		10		10	
	Isd [A]	tsd [s]						100		100		100		100		100		100		100	
	Ii [A]																				
	Ig [A]	tg [s]																			
DIFFERENZIALE	TIPO	CLASSE						Vigi	AC	Vigi	AC	Vigi	AC	Vigi	AC	Vigi	AC	Vigi	AC	Vigi	AC
	Idn [A]	tdn [ms]						0,03	Istantaneo	0,03	Istantaneo	0,03	Istantaneo	0,03	Istantaneo	0,03	Istantaneo	0,03	Istantaneo	0,03	Istantaneo
CONTATTORE	TIPO	CLASSE																			
TELERUTTORE	BOBINA [V]	N. POLI / In [A]																			
TERMICO	TIPO	Irth [A]																			
FUSIBILE	N. POLI	In [A]																			
ALTRE APP.	TIPO	MODELLO																			
CONDUTTURA	TIPO ISOLAMENTO	POSA	EPR	03A				EPR	03A	EPR	03A	EPR	03A	EPR	03A	EPR	03A	EPR	03A	EPR	03A
	SEZIONE FASE-N-PE/PEN [mmq]		1x2,5	1x2,5	1x2,5			1x2,5	1x2,5	1x2,5	1x2,5	1x2,5	1x2,5	1x2,5	1x2,5	1x2,5	1x2,5	1x2,5	1x2,5	1x2,5	1x2,5
	Ib [A]	Iz [A]	16,1	26				7,7	30	7,7	30	7,7	30	7,7	30	7,7	30	7,7	30	7,7	30
	Un [V]	P [kW]	400	9,6			9,6	230	1,6	230	1,6	230	1,6	230	1,6	230	1,6	230	1,6	230	1,6
FONDO LINEA	Icc min [kA]	Icc max [kA]	0,2	0,8				0,1	0,3	0,1	0,3	0,1	0,3	0,1	0,3	0,1	0,3	0,1	0,3	0,1	0,3
	LUNGHEZZA [m]	dV TOTALE [%]	40	2,6				20	3,7	20	3,7	20	3,7	20	3,7	20	3,7	20	3,7	20	3,7
NOTE			FG16OM16-0,6/1 kV Cca-s1b,d1,a1					FG16OM16-0,6/1 kV Cca-s1b,d1,a1		FG16OM16-0,6/1 kV Cca-s1b,d1,a1		FG16OM16-0,6/1 kV Cca-s1b,d1,a1		FG16OM16-0,6/1 kV Cca-s1b,d1,a1		FG16OM16-0,6/1 kV Cca-s1b,d1,a1		FG16OM16-0,6/1 kV Cca-s1b,d1,a1		FG16OM16-0,6/1 kV Cca-s1b,d1,a1	

CLIENTE	PROGETTO -	FILE	2020.09.07 elettrico samassi_[3 Qp].dwg
	ARCHIVIO -	DATA 21/10/2019	REVISIONE R0.0
	DISEGNATORE -	PAGINA 3	SEGUE
IMPIANTO		TAVOLA	

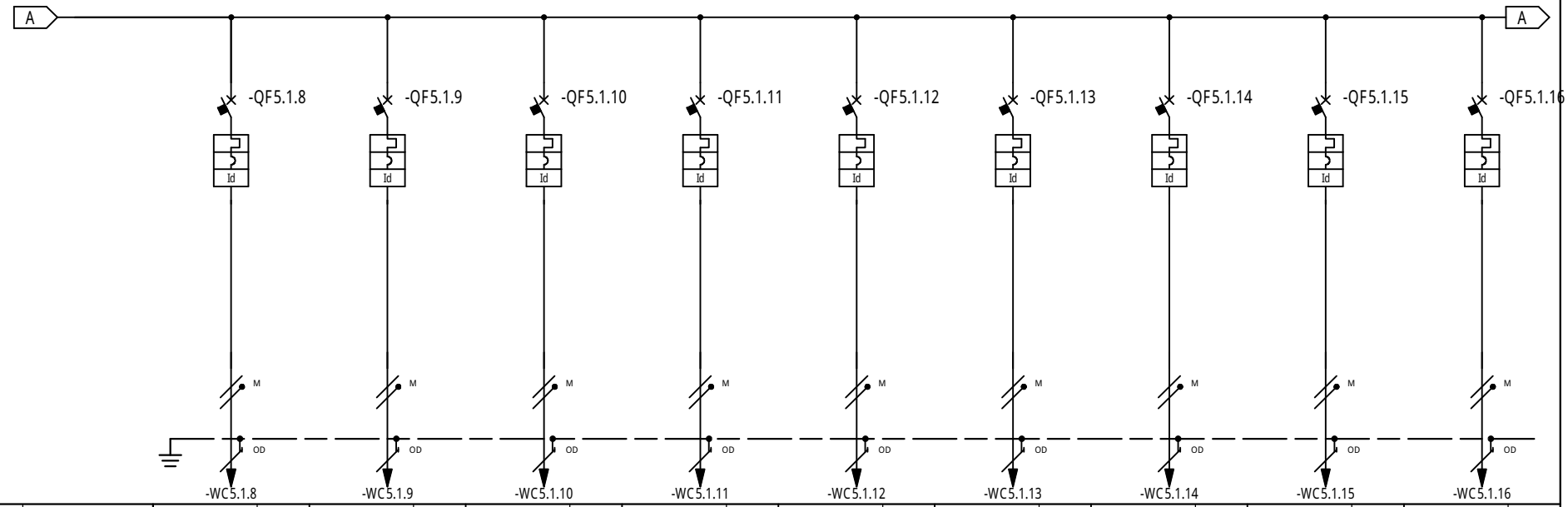

* Selettività
** Filiazione

RIF. QUADRO	[Qp-prese palco norm]		1		2		3		4		5		6		7		8		9	
NUMERAZIONE MORSETTI			-WC5.1.8		-WC5.1.9		-WC5.1.10		-WC5.1.11		-WC5.1.12		-WC5.1.13		-WC5.1.14		-WC5.1.15		-WC5.1.16	
NUMERAZIONE CIRCUITO		DISTRIBUZIONE	9	L2NPE	10	L3NPE	11	L1NPE	12	L2NPE	13	L3NPE	14	L1NPE	15	L2NPE	16	L3NPE	17	L1NPE
DESCRIZIONE CIRCUITO			Presa 8 CEE17 230V		Presa 9 CEE17 230V		Presa 10 CEE17 230V		Presa 11 CEE17 230V		Presa 12 CEE17 230V		Presa 13 CEE17 230V		Presa 14 CEE17 230V		Presa 15 CEE17 230V		Presa 16 CEE17 230V	
TIPO APPARECCHIO			iC40 a		iC40 a		iC40 a		iC40 a		iC40 a		iC40 a		iC40 a		iC40 a		iC40 a	
INTERRUTTORE	Icu [kA] / Icn [A]		4500		4500		4500		4500		4500		4500		4500		4500		4500	
Icu - CEI EN 60947-2	N. POLI	In [A]	1P+N	10	1P+N	10	1P+N	10	1P+N	10	1P+N	10	1P+N	10	1P+N	10	1P+N	10	1P+N	10
Icn - CEI EN 60898-1	CURVA/SGANCIATORE		C		C		C		C		C		C		C		C		C	
	Ir [A]	tr [s]	10		10		10		10		10		10		10		10		10	
	Isd [A]	tsd [s]	100		100		100		100		100		100		100		100		100	
	Ii [A]																			
	Ig [A]	tg [s]																		
DIFFERENZIALE	TIPO	CLASSE	Vigi	AC	Vigi	AC	Vigi	AC	Vigi	AC	Vigi	AC	Vigi	AC	Vigi	AC	Vigi	AC	Vigi	AC
	Idn [A]	tdn [ms]	0,03	Istantaneo	0,03	Istantaneo	0,03	Istantaneo	0,03	Istantaneo	0,03	Istantaneo	0,03	Istantaneo	0,03	Istantaneo	0,03	Istantaneo	0,03	Istantaneo
CONTATTORE	TIPO	CLASSE																		
TELERUTTORE	BOBINA [V]	N. POLI / In [A]																		
TERMICO	TIPO	Irth [A]																		
FUSIBILE	N. POLI	In [A]																		
ALTRE APP.	TIPO	MODELLO																		
CONDUTTURA	TIPO ISOLAMENTO	POSA	EPR	03A	EPR	03A	EPR	03A	EPR	03A	EPR	03A	EPR	03A	EPR	03A	EPR	03A	EPR	03A
	SEZIONE FASE-N-PE/PEN [mmq]		1x2,5 1x2,5 1x2,5		1x2,5 1x2,5 1x2,5		1x2,5 1x2,5 1x2,5		1x2,5 1x2,5 1x2,5		1x2,5 1x2,5 1x2,5		1x2,5 1x2,5 1x2,5		1x2,5 1x2,5 1x2,5		1x2,5 1x2,5 1x2,5		1x2,5 1x2,5 1x2,5	
	Ib [A]	Iz [A]	7,7	30	7,7	30	7,7	30	7,7	30	7,7	30	7,7	30	7,7	30	7,7	30	7,7	30
	Un [V]	P [kW]	230	1,6	230	1,6	230	1,6	230	1,6	230	1,6	230	1,6	230	1,6	230	1,6	230	1,6
FONDO LINEA	Icc min [kA]	Icc max [kA]	0,1	0,3	0,1	0,3	0,1	0,3	0,1	0,3	0,1	0,3	0,1	0,3	0,1	0,3	0,1	0,3	0,1	0,3
	LUNGHEZZA [m]	dV TOTALE [%]	20	3,7	20	3,7	20	3,7	20	3,7	20	3,7	20	3,7	20	3,7	20	3,7	20	3,7
NOTE			FG16OM16-0,6/1 kV Cca-s1b,d1,a1		FG16OM16-0,6/1 kV Cca-s1b,d1,a1		FG16OM16-0,6/1 kV Cca-s1b,d1,a1		FG16OM16-0,6/1 kV Cca-s1b,d1,a1		FG16OM16-0,6/1 kV Cca-s1b,d1,a1		FG16OM16-0,6/1 kV Cca-s1b,d1,a1		FG16OM16-0,6/1 kV Cca-s1b,d1,a1		FG16OM16-0,6/1 kV Cca-s1b,d1,a1		FG16OM16-0,6/1 kV Cca-s1b,d1,a1	

CLIENTE	PROGETTO -	FILE	2020.09.07 elettrico samassi_[3 Qp].dwg
	ARCHIVIO -	DATA 21/10/2019	REVISIONE R0.0
	DISEGNATORE -	PAGINA 4	SEGUE
IMPIANTO		TAVOLA	

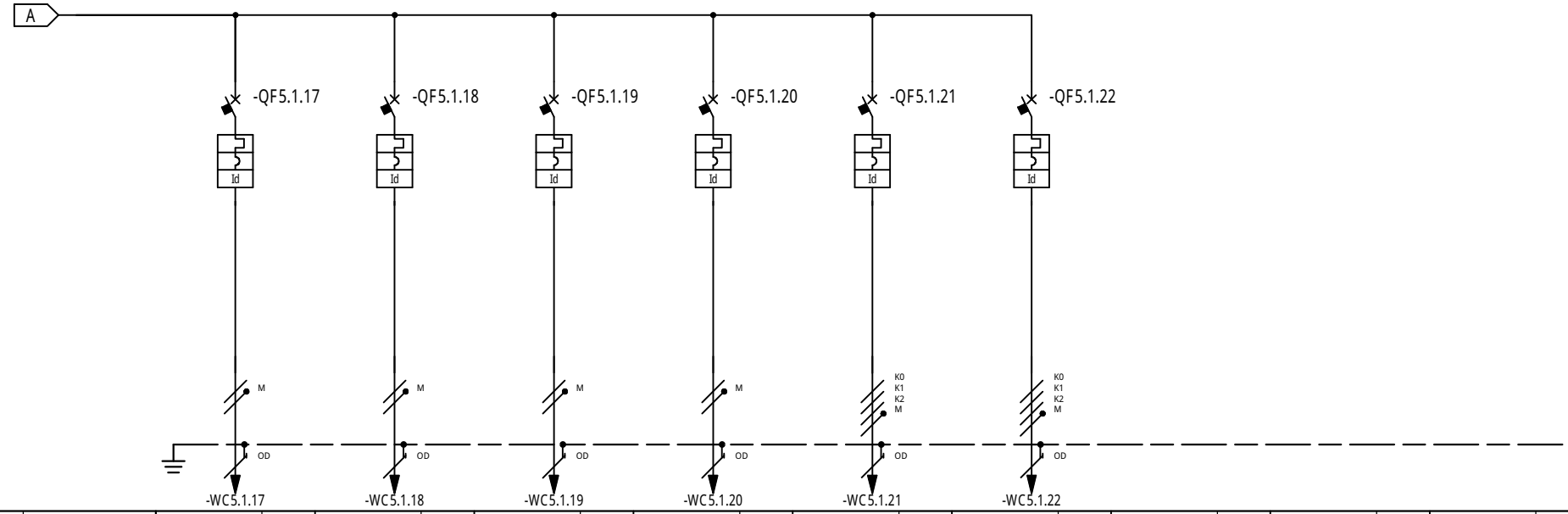

* Selettivit¯
** Filiazione

RIF. QUADRO	[Qp-prese palco norm]		1		2		3		4		5		6		7	8	9
NUMERAZIONE MORSETTI			-WC5.1.17		-WC5.1.18		-WC5.1.19		-WC5.1.20		-WC5.1.21		-WC5.1.22				
NUMERAZIONE CIRCUITO		DISTRIBUZIONE	18	L2NPE	19	L3NPE	20	L1NPE	21	L2NPE	22	L1L2L3NPE	23	L1L2L3NPE			
DESCRIZIONE CIRCUITO			Presa 17 CEE17 230V		Presa 18 CEE17 230V		Presa 19 CEE17 230V		Presa 20 CEE17 230V		Presa 1 CEE17 400V		Presa 2 CEE17 400V				
TIPO APPARECCHIO			iC40 a		iC40 a		iC40 a		iC40 a		iC40 a		iC40 a				
INTERRUTTORE	Icu [kA] / Icn [A]		4500		4500		4500		4500		4500		4500				
Icu - CEI EN 60947-2	N. POLI	In [A]	1P+N	10	1P+N	10	1P+N	10	1P+N	10	3P+N	6	3P+N	6			
Icn - CEI EN 60898-1	CURVA/SGANCIATORE		C		C		C		C		C		C				
	Ir [A]	tr [s]	10		10		10		10		6		6				
	Isd [A]	tsd [s]	100		100		100		100		60		60				
	Ii [A]																
	Ig [A]	tg [s]															
DIFFERENZIALE	TIPO	CLASSE	Vigi	AC	Vigi	AC	Vigi	AC	Vigi	AC	Vigi	AC	Vigi	AC			
	Idn [A]	tdn [ms]	0,03	Istantaneo	0,03	Istantaneo	0,03	Istantaneo	0,03	Istantaneo	0,03	Istantaneo	0,03	Istantaneo			
CONTATTORE	TIPO	CLASSE															
TELERUTTORE	BOBINA [V] N. POLI	In [A]															
TERMICO	TIPO	Irth [A]															
FUSIBILE	N. POLI	In [A]															
ALTRE APP.	TIPO	MODELLO															
CONDUTTURA	TIPO ISOLAMENTO	POSA	EPR	03A	EPR	03A	EPR	03A	EPR	03A	EPR	03A	EPR	03A			
	SEZIONE FASE-N-PE/PEN [mmq]		1x2,5 1x2,5 1x2,5		1x2,5 1x2,5 1x2,5		1x2,5 1x2,5 1x2,5		1x2,5 1x2,5 1x2,5		1x2,5 1x2,5 1x2,5		1x2,5 1x2,5 1x2,5				
	Ib [A]	Iz [A]	7,7	30	7,7	30	7,7	30	7,7	30	5,1	26	5,1	26			
	Un [V]	P [kW]	230	1,6	230	1,6	230	1,6	230	1,6	400	3,2	400	3,2			
FONDO LINEA	Icc min [kA]	Icc max [kA]	0,1	0,3	0,1	0,3	0,1	0,3	0,1	0,3	0,1	0,6	0,1	0,6			
	LUNGHEZZA [m]	dV TOTALE [%]	20	3,7	20	3,7	20	3,7	20	3,7	20	2,9	20	2,9			
NOTE			FG16OM16-0,6/1 kV Cca-s1b,d1,a1		FG16OM16-0,6/1 kV Cca-s1b,d1,a1		FG16OM16-0,6/1 kV Cca-s1b,d1,a1		FG16OM16-0,6/1 kV Cca-s1b,d1,a1		FG16OM16-0,6/1 kV Cca-s1b,d1,a1		FG16OM16-0,6/1 kV Cca-s1b,d1,a1				

CLIENTE	PROGETTO -	FILE	2020.09.07 elettrico samassi_[3 Qp].dwg
	ARCHIVIO -	DATA 21/10/2019	REVISIONE R0.0
	DISEGNATORE -	PAGINA 5	SEGUE
IMPIANTO		TAVOLA	

Schneider Electric

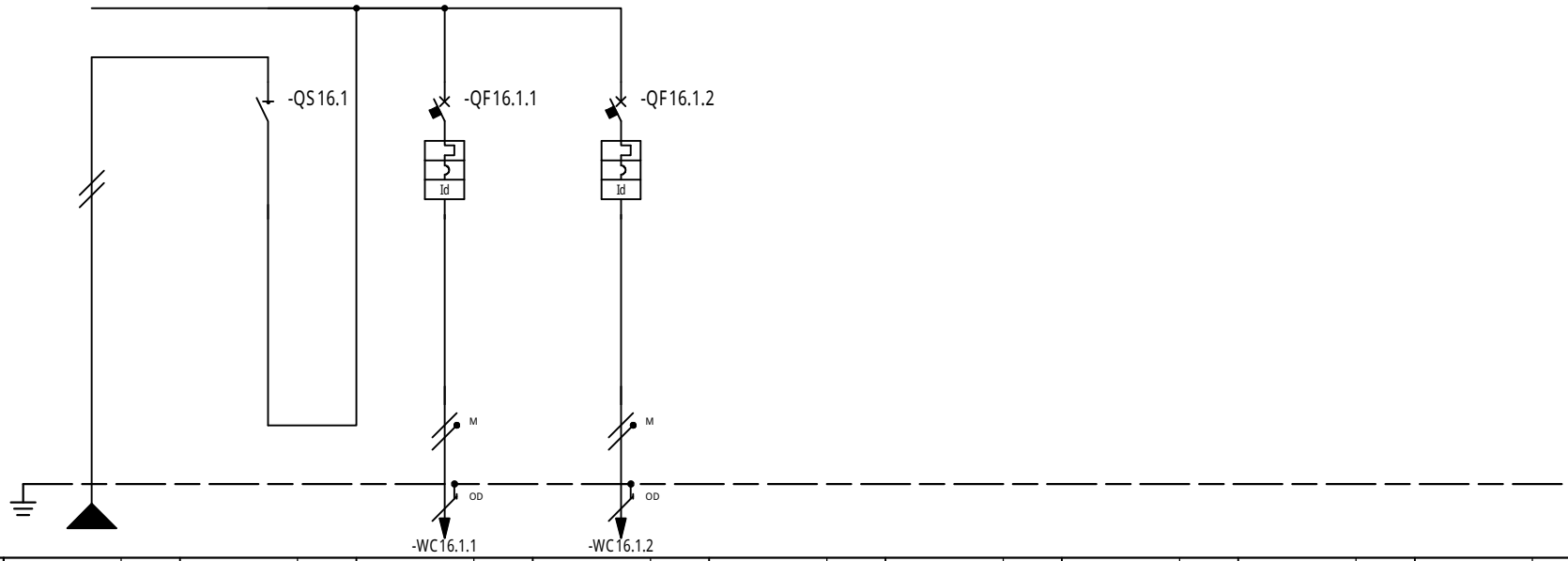

* Selettivit¯
** Filiazione

NUMERAZIONE MORSETTI

RIF. QUADRO	[Qp-palco FM cont]		1			2			3			4			5	6	7	8	9
NUMERAZIONE CIRCUITO		DISTRIBUZIONE			L1NPE	1		L1N	2		L1NPE	3		L1NPE					
DESCRIZIONE CIRCUITO			Gen. Cont. Qp			Gen. Cont. Qp			Cont. Qp P1			Cont. Qp P2							
TIPO APPARECCHIO						iSW			iC40 a			iC40 a							
INTERRUTTORE	Icu [kA] / Icn [A]								4500			4500							
Icu - CEI EN 60947-2	N. POLI	In [A]						20	1P+N		10	1P+N		10					
Icn - CEI EN 60898-1	CURVA/SGANCIATORE								C			C							
	Ir [A]	tr [s]							10			10							
	Isd [A]	tsd [s]							100			100							
	Ii [A]																		
	Ig [A]	tg [s]																	
DIFFERENZIALE	TIPO	CLASSE							Vigi		AC	Vigi		AC					
	Idn [A]	tdn [ms]							0,03		Istantaneo	0,03		Istantaneo					
CONTATTORE	TIPO	CLASSE																	
TELERUTTORE	BOBINA [V] N. POLI	In [A]																	
TERMICO	TIPO	Irth [A]																	
FUSIBILE	N. POLI	In [A]																	
ALTRE APP.	TIPO	MODELLO																	
CONDUTTURA	TIPO ISOLAMENTO	POSA	EPR		03A				EPR		03A	EPR		03A					
	SEZIONE FASE-N-PE/PEN [mmq]		1x6	1x6	1x6				1x2,5	1x2,5	1x2,5	1x2,5	1x2,5	1x2,5					
	Ib [A]	Iz [A]	7,7		51				7,7		30	7,7		30					
	Un [V]	P [kW]	230					1,6	230		1,6	230		1,6					
FONDO LINEA	Icc min [kA]	Icc max [kA]	0,2		0,4				0,1		0,3	0,1		0,3					
	LUNGHEZZA [m]	dV TOTALE [%]	60		2,5				20		3,6	20		3,6					
NOTE			UG16OM16-0,6/1 kV Cca-s1b,d1,a1						FG16OM16-0,6/1 kV Cca-s1b,d1,a1			FG16OM16-0,6/1 kV Cca-s1b,d1,a1							

CLIENTE	PROGETTO -	FILE	2020.09.07 elettrico samassi_[3 Qp]_001.dwg
	ARCHIVIO -	DATA 21/10/2019	REVISIONE R0.0
	DISEGNATORE -	PAGINA 6	SEGUE
IMPIANTO		TAVOLA	Schneider Electric

RIF. QUADRO	[Qf-foyer illum norm]	1	2	3	4	5	6	7	8	9

COMMITTENTE:

COMMESSA:

QUADRO:

Quadro Foyer

CARATTERISTICHE QUADRO

IMPIANTO A MONTE
[QG]

TENSIONE [V]	400	FREQ. [Hz]	50
CORRENTE NOM. DEL QUADRO [A]			
Icc PRES. SUL QUADRO [kA]			1,1
SISTEMA DI NEUTRO			TT
DIMENSIONAMENTO SBARRE In [A]		Icc [kA]	
CARPENTERIA			METALLICA
CLASSE DI ISOLAMENTO			IP

NORMATIVA DI RIFERIMENTO

INTERRUTTORI SCATOLATI	[X]	CEI EN 60947-2
INTERRUTTORI MODULARI	[ ]	CEI EN 60947-2
	[ ]	CEI EN 60898
CARPENTERIA	[X]	CEI EN 61439-2
	[ ]	CEI 23-48 - CEI EN 60670-1 CEI 23-49 - CEI EN 60670-24 CEI 23-51

CLIENTE	PROGETTO -	FILE 2020.09.07 elettrico samassi_[4 Qf].dwg	
	ARCHIVIO -	DATA 21/10/2019	REVISIONE R0.0
	DISEGNATORE -	PAGINA 1	SEGUE
IMPIANTO		TAVOLA	

Schneider Electric

NOTE BASE

Per la corretta interpretazione dei disegni e degli impianti e' necessaria una lettura congiunta di tutti gli elaborati di progetto.
Le caratteristiche tecniche indicate sul disegno sono le minime richieste.
Le cadute di tensione indicate sono quelle complessive a partire dagli attacchi BT dei trasformatori / arrivo linea.
Le correnti indicate per l'alimentazione agli UPS , tengono conto dell'assorbimento con batterie in carica a fondo.
Il presente progetto ¶ redatto secondo le seguenti norme di riferimento

- CEI 64-8
- CEI 0-21

Descrizione dispositivi Micrologic

- Micrologic 2x protezione: LI
- Micrologic 5x protezione: LSI
- Micrologic 6x protezione: LSIG
- Micrologic 7x protezione: LSIV

- Micrologic E - misura: I, V, P, E, PF
- Micrologic H - misura: I, V, P, E, f, cos phi, armoniche, THD

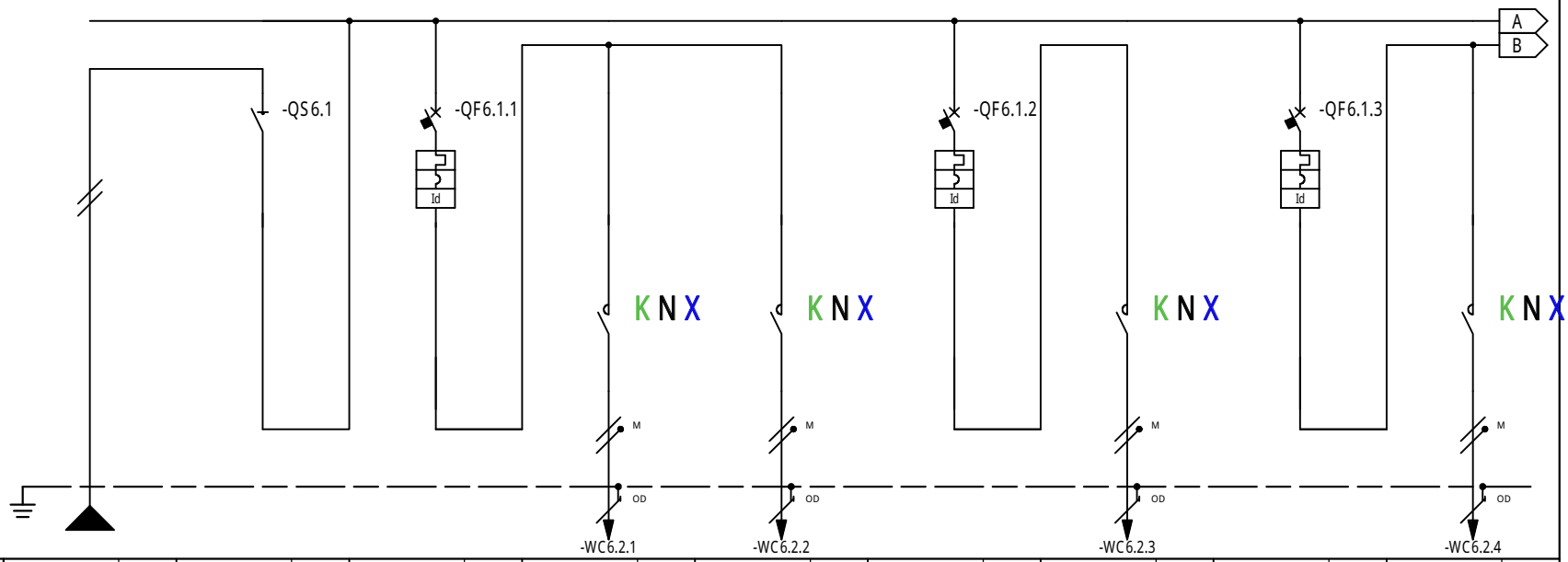

* Selettività
** Filiazione

NUMERAZIONE MORSETTI

RIF. QUADRO	[Qf-foyer illum norm]		1	2	3	4	5	6	7	8	9
NUMERAZIONE CIRCUITO		DISTRIBUZIONE	L2NPE	1 L2N	2 L2NPE	3 L2NPE	4 L2NPE	5 L2NPE	6 L2NPE	7 L2NPE	8 L2NPE
DESCRIZIONE CIRCUITO			Luce Qf Norm.	Luce Qf Norm.	Luce Qf Norm.	Luce Qf Norm. Afn1	Luce Qf Norm. Afn6	Luce Esterni Norm	Luce Esterni Aesn1	Luce Qf Emer. Serv01 Autoalimentate	Luce Emer. Aesv7 Corridoio
TIPO APPARECCHIO				iSW	iC40 a			iC40 a		iC40 a	
INTERRUTTORE	Icu [kA] / Icn [A]				4500			4500		4500	
Icu - CEI EN 60947-2	N. POLI	In [A]		20	1P+N 6			1P+N 6		1P+N 6	
Icn - CEI EN 60898-1	CURVA/SGANCIATORE				C			C		C	
	Ir [A]	tr [s]			6			6		6	
	Isd [A]	tsd [s]			60			60		60	
	Ii [A]										
	Ig [A]	tg [s]									
DIFFERENZIALE	TIPO	CLASSE			Vigi AC			Vigi AC		Vigi AC	
	Idn [A]	tdn [ms]			0,03 Istantaneo			0,03 Istantaneo		0,03 Istantaneo	
CONTATTORE	TIPO	CLASSE				CNT KNX	CNT KNX		CNT KNX		CNT KNX
TELERUTTORE	BOBINA [V] N. POLI	In [A]				1	1		1		0,8
TERMICO	TIPO	Irth [A]									
FUSIBILE	N. POLI	In [A]									
ALTRE APP.	TIPO	MODELLO									
CONDUTTURA	TIPO ISOLAMENTO	POSA	EPR 03A			EPR 03A	EPR 03A		EPR 03A		EPR 03A
	SEZIONE FASE-N-PE/PEN [mmq]		1x2,5 1x2,5 1x2,5			1x2,5 1x2,5 1x2,5	1x2,5 1x2,5 1x2,5		1x2,5 1x2,5 1x2,5		1x2,5 1x2,5 1x2,5
	Ib [A]	Iz [A]	7,1 30			1 30	1 30		1 30		0,4 30
	Un [V]	P [kW]	230	1,48	0,4	230 0,2	230 0,2	0,2	230 0,2	0,56	230 0,08
FONDO LINEA	Icc min [kA]	Icc max [kA]	0,2 0,5			0,1 0,3	0,1 0,3		0,1 0,3		0,1 0,3
	LUNGHEZZA [m]	dV TOTALE [%]	30 1,8			20 2	20 2		30 2		30 1,9
NOTE			FG16OM16-0,6/1 kV Cca-s1b,d1,a1			FG16OM16-0,6/1 kV Cca-s1b,d1,a1	FG16OM16-0,6/1 kV Cca-s1b,d1,a1		FG16OM16-0,6/1 kV Cca-s1b,d1,a1		FG16OR16-0,6/1 kV Cca-s3,d1,a3

CLIENTE	PROGETTO -	FILE	2020.09.07 elettrico samassi_[4 Qf].dwg
	ARCHIVIO -	DATA 21/10/2019	REVISIONE R0.0
	DISEGNATORE -	PAGINA 3	SEGUE
IMPIANTO		TAVOLA	

Schneider Electric

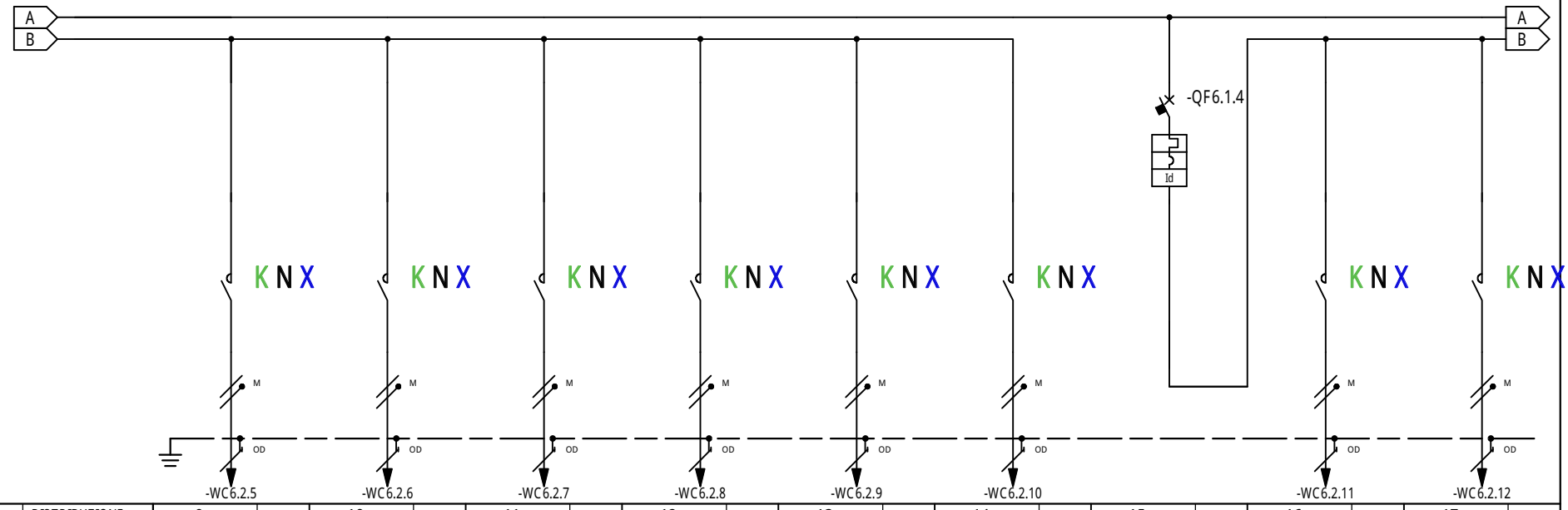

* Selettivit¯
** Filiazione

RIF. QUADRO	[Qf-foyer illum norm]		1			2			3			4			5			6			7			8			9		
NUMERAZIONE MORSETTI			-WC6.2.5			-WC6.2.6			-WC6.2.7			-WC6.2.8			-WC6.2.9			-WC6.2.10						-WC6.2.11			-WC6.2.12		
NUMERAZIONE CIRCUITO		DISTRIBUZIONE	9		L2NPE	10		L2NPE	11		L2NPE	12		L2NPE	13		L2NPE	14		L2NPE	15		L2NPE	16		L2NPE	17		L2NPE
DESCRIZIONE CIRCUITO			Luce Emer. Aesv8 Deposito			Luce Emer. Aesv9 Corridoio Camerini			Luce Emer. Aesv10 Servizio Camerino			Luce Emer. Aesv11 Camerino			Luci Emer. Aesv15 Deposito			Luci Emer. Aesv16 Locale Quadri			Luce Qf Emer. Serv02 Autoalimentate			Luce Emer. Aesv12 Camerino			Luce Emer. Aesv13 Serv. Camerino		
TIPO APPARECCHIO																					iC40 a								
INTERRUTTORE	Icu [kA] / Icn [A]																				4500								
Icu - CEI EN 60947-2	N. POLI	In [A]																			1P+N		6						
Icn - CEI EN 60898-1	CURVA/SGANCIATORE																				C								
	Ir [A]	tr [s]																			6								
	Isd [A]	tsd [s]																			60								
	Ii [A]																												
	Ig [A]	tg [s]																											
DIFFERENZIALE	TIPO	CLASSE																			Vigi		AC						
	Idn [A]	tdn [ms]																			0,03		Istantaneo						
CONTATTORE	TIPO	CLASSE	CNT KNX			CNT KNX			CNT KNX			CNT KNX			CNT KNX			CNT KNX						CNT KNX			CNT KNX		
TELERUTTORE	BOBINA [V]	N. POLI / In [A]			0,8			0,8			0,8			0,8			0,8			0,8						0,8			0,8
TERMICO	TIPO	Irth [A]																											
FUSIBILE	N. POLI	In [A]																											
ALTRE APP.	TIPO	MODELLO																											
CONDUTTURA	TIPO ISOLAMENTO	POSA	EPR		03A	EPR		03A	EPR		03A	EPR		03A	EPR		03A	EPR		03A				EPR		03A	EPR		03A
	SEZIONE FASE-N-PE/PEN [mmq]		1x2,5	1x2,5	1x2,5	1x2,5	1x2,5	1x2,5	1x2,5	1x2,5	1x2,5	1x2,5	1x2,5	1x2,5	1x2,5	1x2,5	1x2,5	1x2,5	1x2,5	1x2,5				1x2,5	1x2,5	1x2,5	1x2,5	1x2,5	1x2,5
	Ib [A]	Iz [A]	0,4		30	0,4		30	0,4		30	0,4		30	0,4		30	0,4		30				0,4		30	0,4		30
	Un [V]	P [kW]	230		0,08	230		0,08	230		0,08	230		0,08	230		0,08	230		0,08			0,32	230		0,08	230		0,08
FONDO LINEA	Icc min [kA]	Icc max [kA]	0,1		0,3	0,1		0,3	0,1		0,3	0,1		0,3	0,1		0,3	0,1		0,3				0,1		0,3	0,1		0,3
	LUNGHEZZA [m]	dV TOTALE [%]	30		1,9	30		1,9	30		1,9	30		1,9	20		1,9	20		1,9				30		1,9	30		1,9
NOTE			FG16OR16-0,6/1 kV Cca-s3,d1,a3			FG16OR16-0,6/1 kV Cca-s3,d1,a3			FG16OR16-0,6/1 kV Cca-s3,d1,a3			FG16OR16-0,6/1 kV Cca-s3,d1,a3			FG16OR16-0,6/1 kV Cca-s3,d1,a3			FG16OR16-0,6/1 kV Cca-s3,d1,a3							FG16OR16-0,6/1 kV Cca-s3,d1,a3			FG16OR16-0,6/1 kV Cca-s3,d1,a3		

CLIENTE	PROGETTO -	FILE	2020.09.07 elettrico samassi_[4 Qf].dwg
	ARCHIVIO -	DATA 21/10/2019	REVISIONE R0.0
	DISEGNATORE -	PAGINA 4	SEGUE
IMPIANTO		TAVOLA	Schneider Electric

RIF. QUADRO	[Qf-foyer illum norm]	1	2	3	4	5	6	7	8	9

* Selettività
** Filiazione

NUMERAZIONE MORSETTI			-WC6.2.13			-WC6.2.14																	
NUMERAZIONE CIRCUITO		DISTRIBUZIONE	18		L2NPE	19		L2NPE															
DESCRIZIONE CIRCUITO			Luce Emer. Aesv14 Guardaroba			Luce Emer. Radar Servizi Igienici																	
TIPO APPARECCHIO																							
INTERRUTTORE	Icu [kA] / Icn [A]																						
Icu - CEI EN 60947-2	N. POLI	In [A]																					
Icn - CEI EN 60898-1	CURVA/SGANCIATORE																						
	Ir [A]	tr [s]																					
	Isd [A]	tsd [s]																					
	Ii [A]																						
	Ig [A]	tg [s]																					
DIFFERENZIALE	TIPO	CLASSE																					
	Idn [A]	tdn [ms]																					
CONTATTORE	TIPO	CLASSE	CNT KNX																				
TELERUTTORE	BOBINA [V]	N. POLI	In [A]		0,8																		
TERMICO	TIPO	Irth [A]																					
FUSIBILE	N. POLI	In [A]																					
ALTRE APP.	TIPO	MODELLO																					
CONDUTTURA	TIPO ISOLAMENTO	POSA	EPR	03A		EPR	03A																
	SEZIONE FASE-N-PE/PEN [mmq]		1x2,5	1x2,5	1x2,5	1x2,5	1x2,5	1x2,5															
	Ib [A]	Iz [A]	0,4	30		0,4	30																
	Un [V]	P [kW]	230	0,08		230	0,08																
FONDO LINEA	Icc min [kA]	Icc max [kA]	0,1	0,3		0,1	0,3																
	LUNGHEZZA [m]	dV TOTALE [%]	30	1,9		30	1,9																
NOTE			FG16OR16-0,6/1 kV Cca-s3,d1,a3			FG16OR16-0,6/1 kV Cca-s3,d1,a3																	

CLIENTE	PROGETTO -	FILE	2020.09.07 elettrico samassi_[4 Qf].dwg
	ARCHIVIO -	DATA 21/10/2019	REVISIONE R0.0
	DISEGNATORE -	PAGINA 5	SEGUE
IMPIANTO		TAVOLA	Schneider Electric

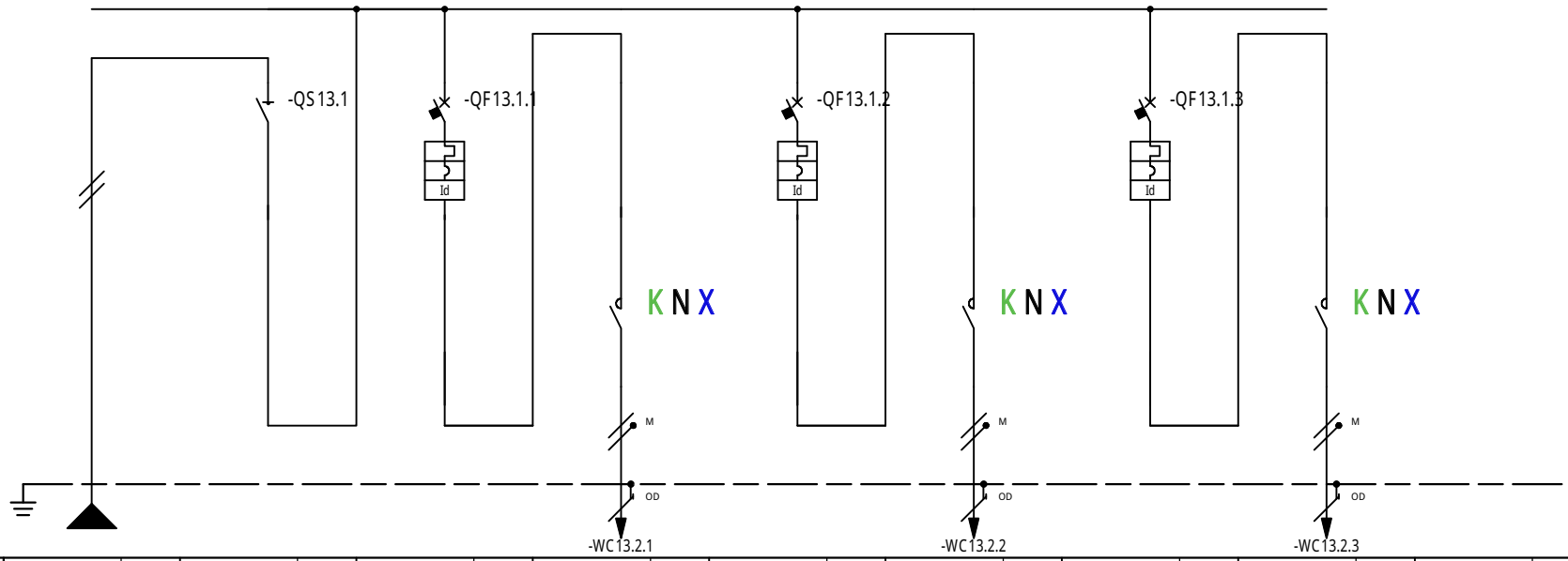

* Selettivit¯
** Filiazione

RIF. QUADRO	[Qf-foyer emerg socc]		1	2	3	4	5	6	7	8	9
NUMERAZIONE MORSETTI						-WC13.2.1	-WC13.2.2			-WC13.2.3	
NUMERAZIONE CIRCUITO	DISTRIBUZIONE		L1NPE	1 L1N	2 L1NPE	3 L1NPE	4 L1NPE	5 L1NPE	6 L1NPE	7 L1NPE	
DESCRIZIONE CIRCUITO			Gen. Luci Foyer Emer	Gen. Luci Foyer Emer	Luci Foyer Emerg. SA Pittogrammi	Luci Foyer Emerg. SA Pittogrammi	Luce Foyer Emerg.	Luce Emerg. Aef2	Esterni Emer.	Est. Emer. Aese1	
TIPO APPARECCHIO				iSW	iC40 a		iC40 a		iC40 a		
INTERRUTTORE	Icu [kA] / Icn [A]				4500		4500		4500		
Icu - CEI EN 60947-2	N. POLI	In [A]		20	1P+N 6		1P+N 6		1P+N 6		
Icn - CEI EN 60898-1	CURVA/SGANCIATORE				C		C		C		
	Ir [A]	tr [s]			6		6		6		
	Isd [A]	tsd [s]			60		60		60		
	Ii [A]										
	Ig [A]	tg [s]									
DIFFERENZIALE	TIPO	CLASSE			Vigi AC		Vigi AC		Vigi AC		
	Idn [A]	tdn [ms]			0,03 Istantaneo		0,03 Istantaneo		0,03 Istantaneo		
CONTATTORE	TIPO	CLASSE				CNT KNX		CNT KNX		CNT KNX	
TELERUTTORE	BOBINA [V] N. POLI	In [A]				2,4		0,8		0,8	
TERMICO	TIPO	Irth [A]									
FUSIBILE	N. POLI	In [A]									
ALTRE APP.	TIPO	MODELLO									
CONDUTTURA	TIPO ISOLAMENTO	POSA	EPR 03A			EPR 03A		EPR 03A		EPR 03A	
	SEZIONE FASE-N-PE/PEN [mmq]		1x4 1x4 1x4			1x2,5 1x2,5 1x2,5		1x2,5 1x2,5 1x2,5		1x2,5 1x2,5 1x2,5	
	Ib [A]	Iz [A]	2,7 40			1,9 30		0,4 30		0,4 30	
	Un [V]	P [kW]	230	0,56	0,4	230 0,4	0,08	230 0,08	0,08	230 0,08	
FONDO LINEA	Icc min [kA]	Icc max [kA]	0,2 0,5			0,1 0,3		0,1 0,3		0,1 0,3	
	LUNGHEZZA [m]	dV TOTALE [%]	30 1			30 1,4		30 1		30 1	
NOTE			FTG18OM16-0,6/1kV B2ca-s1a,d1,a1			FTG18OM16-0,6/1kV B2ca-s1a,d1,a1		FTG18OM16-0,6/1kV B2ca-s1a,d1,a1		FTG18OM16-0,6/1kV B2ca-s1a,d1,a1	

CLIENTE	PROGETTO -	FILE	2020.09.07 elettrico samassi_[4 Qf]_001.dwg
	ARCHIVIO -	DATA 21/10/2019	REVISIONE R0.0
	DISEGNATORE -	PAGINA 6	SEGUE
IMPIANTO		TAVOLA	

Schneider Electric

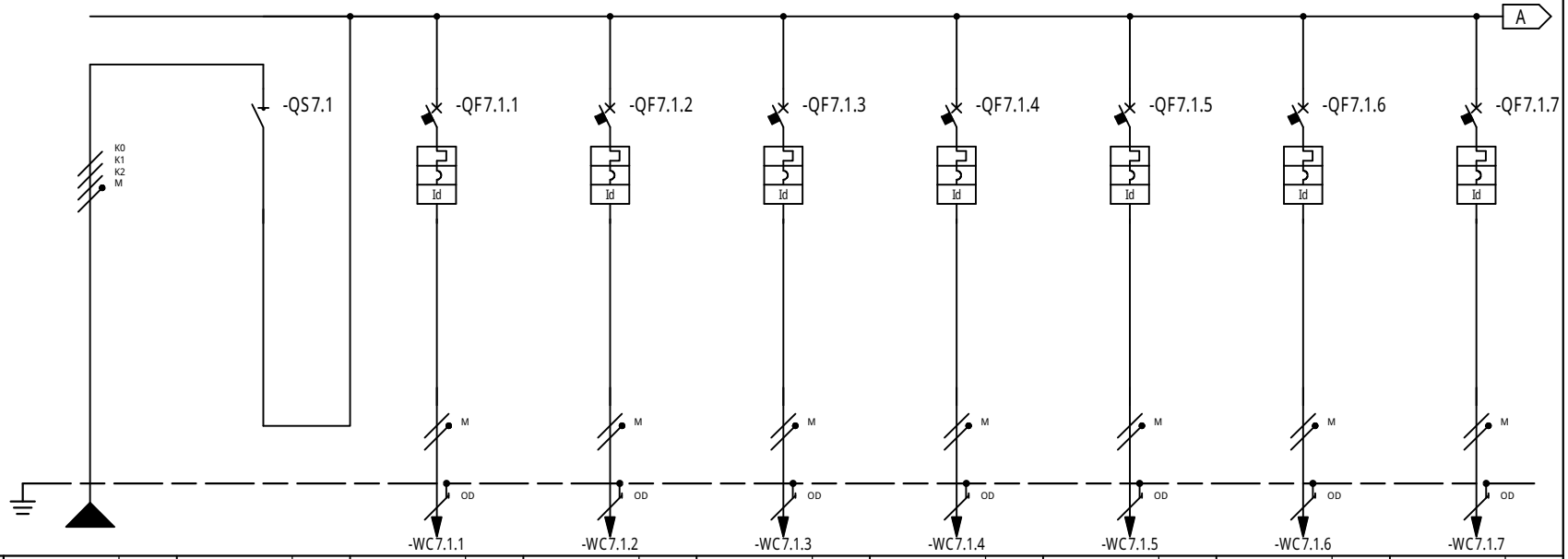

* Selettività
** Filiazione

RIF. QUADRO	[Qf-foyer FM norm]	1	2	3	4	5	6	7	8	9
NUMERAZIONE MORSETTI				-WC7.1.1	-WC7.1.2	-WC7.1.3	-WC7.1.4	-WC7.1.5	-WC7.1.6	-WC7.1.7
NUMERAZIONE CIRCUITO	DISTRIBUZIONE	L1L2L3NPE	1 L1L2L3N	2 L1NPE	3 L2NPE	4 L3NPE	5 L1NPE	6 L2NPE	7 L3NPE	8 L1NPE
DESCRIZIONE CIRCUITO		Gen. FM Qf Nor.	Gen. FM Qf Nor.	Linea FM Qf G1	Linea FM Qf G2	Linea FM Qf Serv.	Linea Boiler ACS 1	Linea Boiler ACS 2	Unit Interne Serv.	Canalizzato Foyer
TIPO APPARECCHIO			iSW	iC40 a	iC40 a	iC40 a	iC40 a	iC40 a	iC40 a	iC40 a
INTERRUTTORE	Icu [kA] / Icn [A]			4500	4500	4500	4500	4500	4500	4500
Icu - CEI EN 60947-2	N. POLI / In [A]		20	1P+N / 16	1P+N / 16	1P+N / 16	1P+N / 6	1P+N / 6	1P+N / 6	1P+N / 6
Icn - CEI EN 60898-1	CURVA/SGANCIATORE			C	C	C	C	C	C	C
	Ir [A] / tr [s]			16	16	16	6	6	6	6
	Isd [A] / tsd [s]			160	160	160	60	60	60	60
	Ii [A]									
	Ig [A] / tg [s]									
DIFFERENZIALE	TIPO / CLASSE			Vigi / AC	Vigi / AC	Vigi / AC	Vigi / AC	Vigi / AC	Vigi / AC	Vigi / AC
	Idn [A] / tdn [ms]			0,03 / Istantaneo	0,03 / Istantaneo	0,03 / Istantaneo	0,03 / Istantaneo	0,03 / Istantaneo	0,03 / Istantaneo	0,03 / Istantaneo
CONTATTORE	TIPO / CLASSE									
TELERUTTORE	BOBINA [V] / N. POLI / In [A]									
TERMICO	TIPO / Irth [A]									
FUSIBILE	N. POLI / In [A]									
ALTRE APP.	TIPO / MODELLO									
CONDUTTURA	TIPO ISOLAMENTO / POSA	EPR / 03A		EPR / 03A	EPR / 03A	EPR / 03A	EPR / 03A	EPR / 03A	EPR / 03A	EPR / 03A
	SEZIONE FASE-N-PE/PEN [mmq]	1x2,5 / 1x2,5 / 1x2,5		1x2,5 / 1x2,5 / 1x2,5	1x2,5 / 1x2,5 / 1x2,5	1x2,5 / 1x2,5 / 1x2,5	1x2,5 / 1x2,5 / 1x2,5	1x2,5 / 1x2,5 / 1x2,5	1x4 / 1x4 / 1x4	1x4 / 1x4 / 1x4
	Ib [A] / Iz [A]	11,1 / 26		11,6 / 30	11,6 / 30	11,6 / 30	5,8 / 30	5,8 / 30	4,8 / 40	3,9 / 40
	Un [V] / P [kW]	400 / 6,6	6,6	230 / 2,4	230 / 2,4	230 / 2,4	230 / 1,2	230 / 1,2	230 / 1	230 / 0,8
FONDO LINEA	Icc min [kA] / Icc max [kA]	0,2 / 1,1		0,2 / 0,5	0,2 / 0,5	0,2 / 0,5	0,2 / 0,5	0,2 / 0,5	0,2 / 0,4	0,2 / 0,4
	LUNGHEZZA [m] / dV TOTALE [%]	30 / 1,5		1 / 1,6	1 / 1,6	1 / 1,6	1 / 1,5	1 / 1,5	20 / 1,9	20 / 1,8
NOTE		FG16OM16-0,6/1 kV Cca-s1b,d1,a1		FG16OM16-0,6/1 kV Cca-s1b,d1,a1	FG16OM16-0,6/1 kV Cca-s1b,d1,a1	FG16OM16-0,6/1 kV Cca-s1b,d1,a1	FG16OM16-0,6/1 kV Cca-s1b,d1,a1	FG16OM16-0,6/1 kV Cca-s1b,d1,a1	UG16OM16-0,6/1 kV Cca-s1b,d1,a1	UG16OM16-0,6/1 kV Cca-s1b,d1,a1

CLIENTE	PROGETTO -	FILE	2020.09.07 elettrico samassi_[4 Qf]_002.dwg
	ARCHIVIO -	DATA 21/10/2019	REVISIONE R0.0
	DISEGNATORE -	PAGINA 7	SEGUE
IMPIANTO		TAVOLA	Schneider Electric

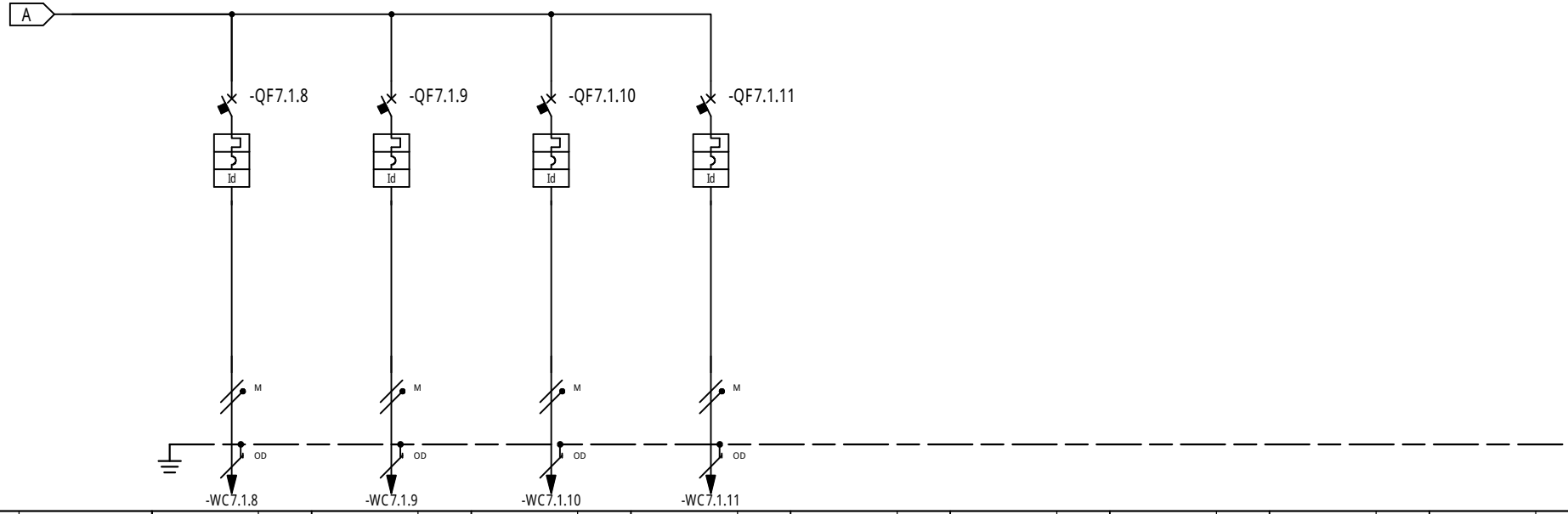

* Selettivit¯
** Filiazione

RIF. QUADRO	[Qf-foyer FM norm]		1		2		3		4		5	6	7	8	9
NUMERAZIONE MORSETTI			-WC7.1.8		-WC7.1.9		-WC7.1.10		-WC7.1.11						
NUMERAZIONE CIRCUITO	DISTRIBUZIONE		9	L2NPE	10	L3NPE	11	L3NPE	12	L1NPE					
DESCRIZIONE CIRCUITO			Canalizzato Foyer		Estrattore 1		Estrattore 2		Ricarica Autoalim						
TIPO APPARECCHIO			iC40 a		iC40 a		iC40 a		iC40 a						
INTERRUTTORE	Icu [kA] / Icn [A]		4500		4500		4500		4500						
Icu - CEI EN 60947-2	N. POLI	In [A]	1P+N	6	1P+N	6	1P+N	6	1P+N	6					
Icn - CEI EN 60898-1	CURVA/SGANCIATORE		C		C		C		C						
	Ir [A]	tr [s]	6		6		6		6						
	Isd [A]	tsd [s]	60		60		60		60						
	Ii [A]														
	Ig [A]	tg [s]													
DIFFERENZIALE	TIPO	CLASSE	Vigi	AC	Vigi	AC	Vigi	AC	Vigi	AC					
	Idn [A]	tdn [ms]	0,03	Istantaneo	0,03	Istantaneo	0,03	Istantaneo	0,03	Istantaneo					
CONTATTORE	TIPO	CLASSE													
TELERUTTORE	BOBINA [V]	N. POLI / In [A]													
TERMICO	TIPO	Irth [A]													
FUSIBILE	N. POLI	In [A]													
ALTRE APP.	TIPO	MODELLO													
CONDUTTURA	TIPO ISOLAMENTO	POSA	EPR	03A	EPR	03A	EPR	03A	EPR	03A					
	SEZIONE FASE-N-PE/PEN [mmq]		1x4	1x4 / 1x4	1x2,5	1x2,5 / 1x2,5	1x2,5	1x2,5 / 1x2,5	1x2,5	1x2,5 / 1x2,5					
	Ib [A]	Iz [A]	3,9	40	1,9	30	1,9	30	1	30					
	Un [V]	P [kW]	230	0,8	230	0,4	230	0,4	230	0,2					
FONDO LINEA	Icc min [kA]	Icc max [kA]	0,2	0,4	0,2	0,5	0,2	0,5	0,2	0,5					
	LUNGHEZZA [m]	dV TOTALE [%]	20	1,8	5	1,5	5	1,5	5	1,5					
NOTE			UG16OM16-0,6/1 kV Cca-s1b,d1,a1		FG16OM16-0,6/1 kV Cca-s1b,d1,a1		FG16OM16-0,6/1 kV Cca-s1b,d1,a1		FG16OM16-0,6/1 kV Cca-s1b,d1,a1						

CLIENTE	PROGETTO -	FILE	2020.09.07 elettrico samassi_[4 Qf]_002.dwg
	ARCHIVIO -	DATA 21/10/2019	REVISIONE R0.0
	DISEGNATORE -	PAGINA 8	SEGUE
IMPIANTO		TAVOLA	Schneider Electric

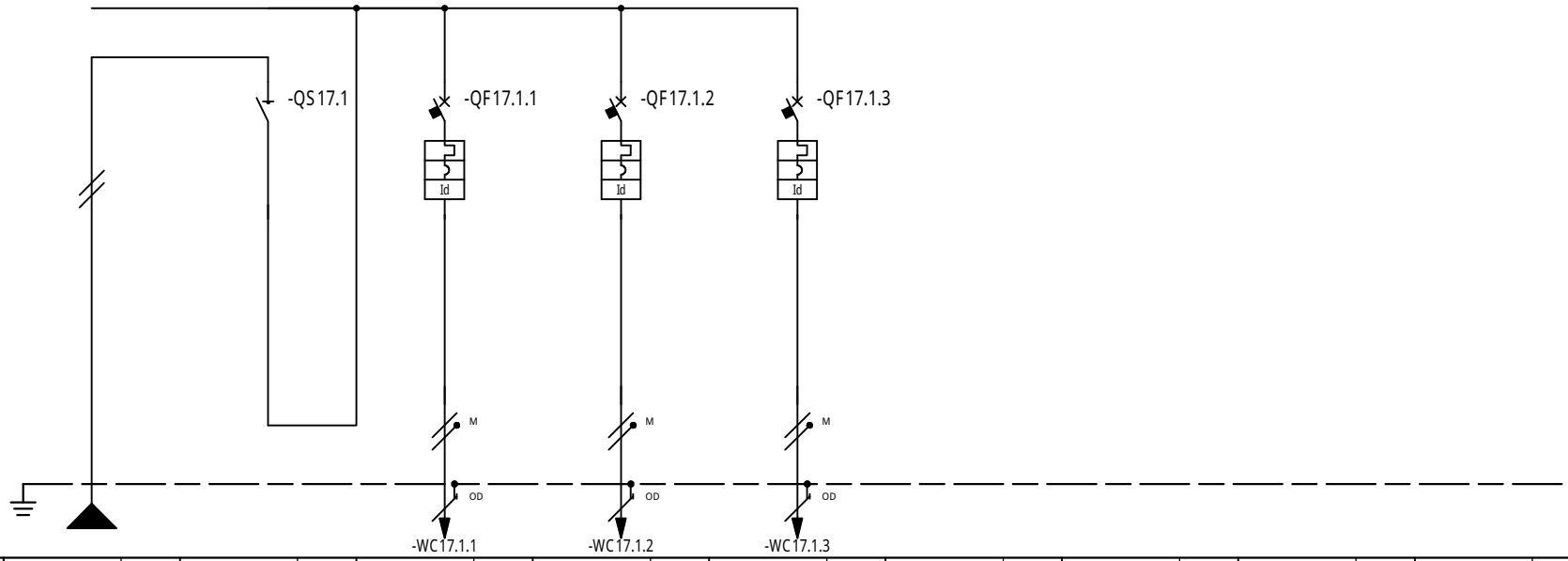

* Selettivit¯
** Filiazione

NUMERAZIONE MORSETTI

RIF. QUADRO	[Qf-foyer FM cont]		1	2	3	4	5	6	7	8	9
NUMERAZIONE CIRCUITO	DISTRIBUZIONE		L3NPE	1 L3N	2 L3NPE	3 L3NPE	4 L3NPE				
DESCRIZIONE CIRCUITO			Gen. Qf Cont.	Gen. Qf Cont.	Prese Qf G1 Cont.	Prese Qf G2 Cont.	Prese Qf G3 Cont.				
TIPO APPARECCHIO				iSW	iC40 a	iC40 a	iC40 a				
INTERRUTTORE	Icu [kA] / Icn [A]				4500	4500	4500				
Icu - CEI EN 60947-2	N. POLI	In [A]		20	1P+N 10	1P+N 10	1P+N 10				
Icn - CEI EN 60898-1	CURVA/SGANCIATORE				C	C	C				
	Ir [A]	tr [s]			10	10	10				
	Isd [A]	tsd [s]			100	100	100				
	Ii [A]										
	Ig [A]	tg [s]									
DIFFERENZIALE	TIPO	CLASSE			Vigi AC	Vigi AC	Vigi AC				
	Idn [A]	tdn [ms]			0,03 Istantaneo	0,03 Istantaneo	0,03 Istantaneo				
CONTATTORE	TIPO	CLASSE									
TELERUTTORE	BOBINA [V] N. POLI	In [A]									
TERMICO	TIPO	Irth [A]									
FUSIBILE	N. POLI	In [A]									
ALTRE APP.	TIPO	MODELLO									
CONDUTTURA	TIPO ISOLAMENTO	POSA	EPR 03A		EPR 03A	EPR 03A	EPR 03A				
	SEZIONE FASE-N-PE/PEN [mmq]		1x6 1x6 1x6		1x2,5 1x2,5 1x2,5	1x2,5 1x2,5 1x2,5	1x2,5 1x2,5 1x2,5				
	Ib [A]	Iz [A]	11,6 51		7,7 30	7,7 30	7,7 30				
	Un [V]	P [kW]	230	2,4	230 1,6	230 1,6	230 1,6				
FONDO LINEA	Icc min [kA]	Icc max [kA]	0,3 0,7		0,2 0,4	0,2 0,4	0,2 0,4				
	LUNGHEZZA [m]	dV TOTALE [%]	30 2,2		20 3,3	20 3,3	20 3,3				
NOTE			UG16OM16-0,6/1 kV Cca-s1b,d1,a1		FG16OM16-0,6/1 kV Cca-s1b,d1,a1	FG16OM16-0,6/1 kV Cca-s1b,d1,a1	FG16OM16-0,6/1 kV Cca-s1b,d1,a1				

CLIENTE	PROGETTO -	FILE	2020.09.07 elettrico samassi_[4 Qf]_003.dwg
	ARCHIVIO -	DATA 21/10/2019	REVISIONE R0.0
	DISEGNATORE -	PAGINA 9	SEGUE
IMPIANTO		TAVOLA	Schneider Electric

RIF. QUADRO	[Qr-regia illum norm]	1	2	3	4	5	6	7	8	9

COMMITTENTE:

COMMESSA:

QUADRO:

Quadro Regia

CARATTERISTICHE QUADRO

IMPIANTO A MONTE [QG]			
TENSIONE [V]	400	FREQ. [Hz]	50
CORRENTE NOM. DEL QUADRO [A]			
Icc PRES. SUL QUADRO [kA]			1,1
SISTEMA DI NEUTRO			TT
DIMENSIONAMENTO SBARRE In [A] Icc [kA]			
CARPENTERIA			METALLICA
CLASSE DI ISOLAMENTO			IP

NORMATIVA DI RIFERIMENTO

INTERRUTTORI SCATOLATI	[X]	CEI EN 60947-2
INTERRUTTORI MODULARI	[ ]	CEI EN 60947-2
	[ ]	CEI EN 60898
CARPENTERIA	[X]	CEI EN 61439-2
	[ ]	CEI 23-48 - CEI EN 60670-1 CEI 23-49 - CEI EN 60670-24 CEI 23-51

CLIENTE	PROGETTO -	FILE 2020.09.07 elettrico samassi_[5 Qr].dwg	
	ARCHIVIO -	DATA 21/10/2019	REVISIONE R0.0
	DISEGNATORE -	PAGINA 1	SEGUE
IMPIANTO		TAVOLA	Schneider Electric

NOTE BASE

Per la corretta interpretazione dei disegni e degli impianti e' necessaria una lettura congiunta di tutti gli elaborati di progetto.
Le caratteristiche tecniche indicate sul disegno sono le minime richieste.
Le cadute di tensione indicate sono quelle complessive a partire dagli attacchi BT dei trasformatori / arrivo linea.
Le correnti indicate per l'alimentazione agli UPS , tengono conto dell'assorbimento con batterie in carica a fondo.
Il presente progetto ¶ redatto secondo le seguenti norme di riferimento

- CEI 64-8
- CEI 0-21

Descrizione dispositivi Micrologic

- Micrologic 2x protezione: LI
- Micrologic 5x protezione: LSI
- Micrologic 6x protezione: LSIG
- Micrologic 7x protezione: LSIV

- Micrologic E - misura: I, V, P, E, PF
- Micrologic H - misura: I, V, P, E, f, cos phi, armoniche, THD

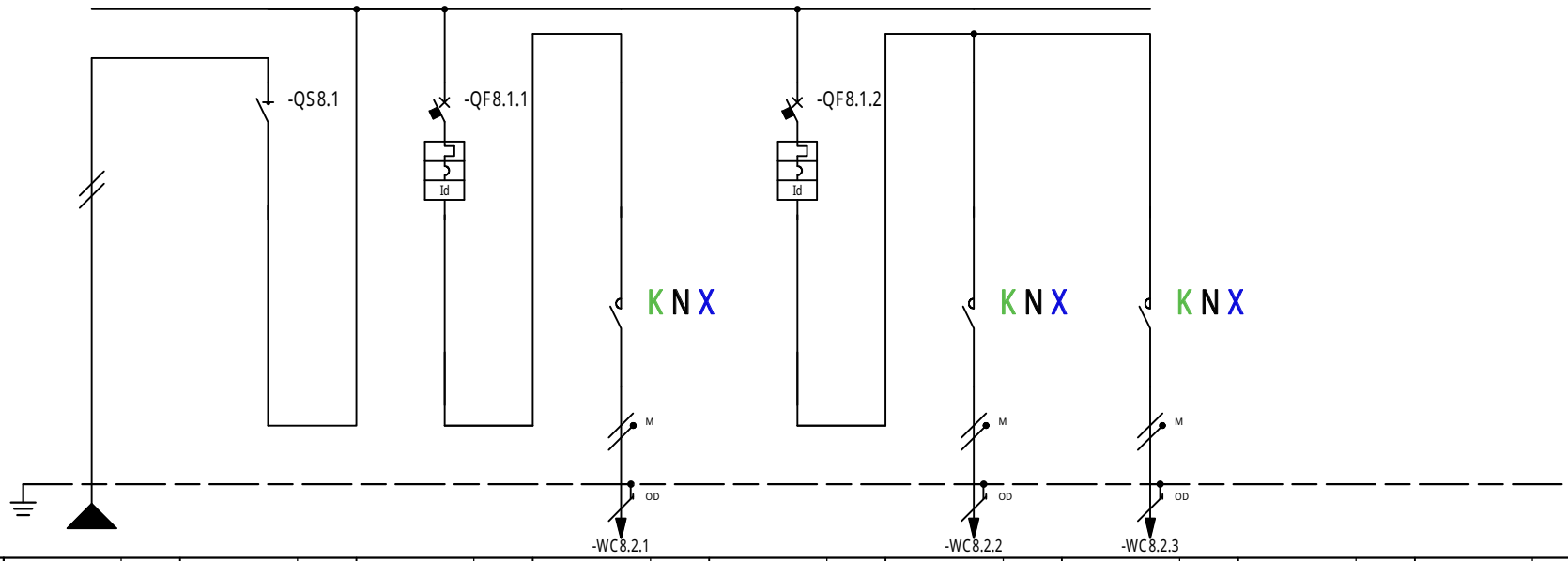

* Selettività
** Filiazione

NUMERAZIONE MORSETTI

RIF. QUADRO	[Qr-regia illum norm]	1	2	3	4	5	6	7	8	9
NUMERAZIONE CIRCUITO	DISTRIBUZIONE	L3NPE	1 L3N	2 L3NPE	3 L3NPE	4 L3NPE	5 L3NPE	6 L3NPE		
DESCRIZIONE CIRCUITO		Illuminazione Regia	Illuminazione Regia	Luce Emerg. Regia SA Autoalimentata	Luce Emerg. Regia SA Pittogramma	Illum. Regia	Luce Nor. Qr Anr19	Luce Eme. Qr Aer20 Autoalimentate		
TIPO APPARECCHIO			iSW	iC40 a		iC40 a				
INTERRUTTORE	Icu [kA] / Icn [A]			4500		4500				
Icu - CEI EN 60947-2	N. POLI / In [A]		20	1P+N / 6		1P+N / 6				
Icn - CEI EN 60898-1	CURVA/SGANCIATORE			C		C				
	Ir [A] / tr [s]			6		6				
	Isd [A] / tsd [s]			60		60				
	Ii [A]									
	Ig [A] / tg [s]									
DIFFERENZIALE	TIPO / CLASSE			Vigi / AC		Vigi / AC				
	Idn [A] / tdn [ms]			0,03 / Istantaneo		0,03 / Istantaneo				
CONTATTORE	TIPO / CLASSE				CNT KNX		CNT KNX	CNT KNX		
TELERUTTORE	BOBINA [V] / N. POLI / In [A]				1		0,8	0,8		
TERMICO	TIPO / Irth [A]									
FUSIBILE	N. POLI / In [A]									
ALTRE APP.	TIPO / MODELLO									
CONDUTTURA	TIPO ISOLAMENTO / POSA	EPR / 03A			EPR / 03A		EPR / 03A	EPR / 03A		
	SEZIONE FASE-N-PE/PEN [mmq]	1x2,5 / 1x2,5 / 1x2,5			1x2,5 / 1x2,5 / 1x2,5		1x2,5 / 1x2,5 / 1x2,5	1x2,5 / 1x2,5 / 1x2,5		
	Ib [A] / Iz [A]	1,7 / 30			1 / 30		0,4 / 30	0,4 / 30		
	Un [V] / P [kW]	230	0,36	0,2	230 / 0,2	0,16	230 / 0,08	230 / 0,08		
FONDO LINEA	Icc min [kA] / Icc max [kA]	0,2 / 0,5			0,1 / 0,3		0,1 / 0,2	0,2 / 0,4		
	LUNGHEZZA [m] / dV TOTALE [%]	30 / 0,7			30 / 0,9		60 / 0,8	10 / 0,7		
NOTE		FG16OM16-0,6/1 kV Cca-s1b,d1,a1			FG16OM16-0,6/1 kV Cca-s1b,d1,a1		FG16OM16-0,6/1 kV Cca-s1b,d1,a1	FG16OR16-0,6/1 kV Cca-s3,d1,a3		

CLIENTE	PROGETTO -	FILE	2020.09.07 elettrico samassi_[5 Qr].dwg
	ARCHIVIO -	DATA 21/10/2019	REVISIONE R0.0
	DISEGNATORE -	PAGINA 3	SEGUE
IMPIANTO		TAVOLA	Schneider Electric

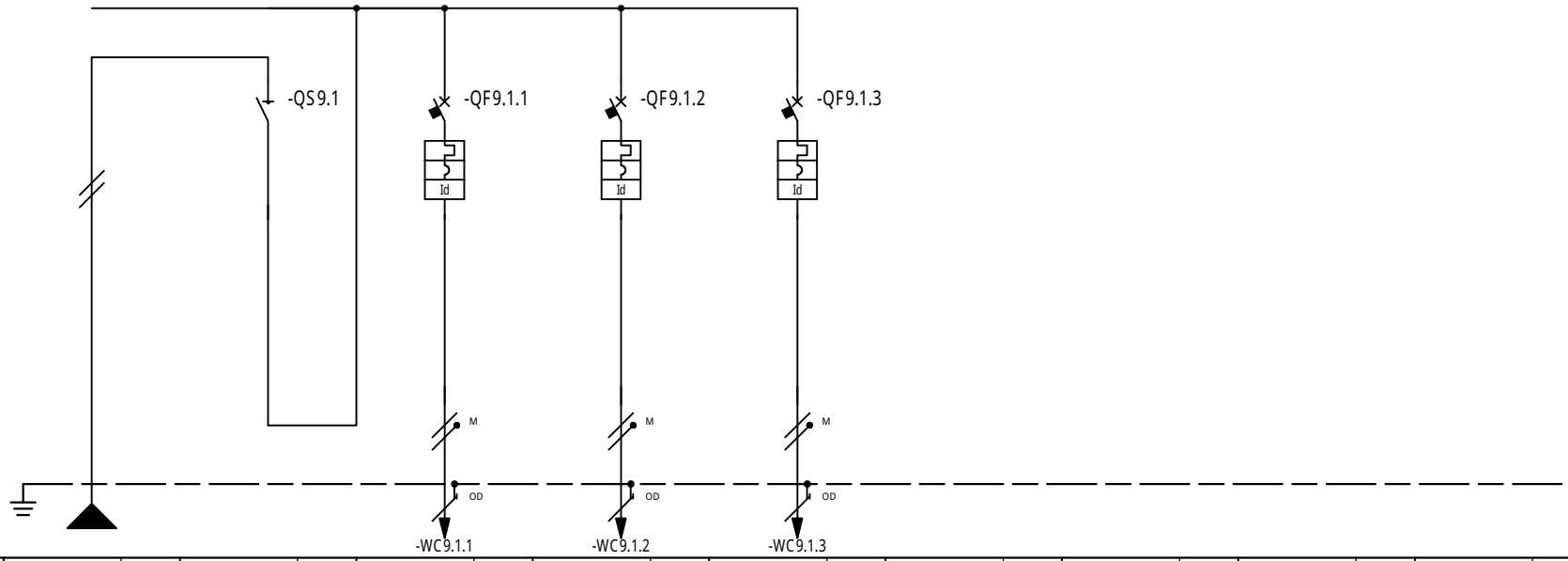

* Selettivit¯
** Filiazione

NUMERAZIONE MORSETTI

RIF. QUADRO	[Qr-regia FM norm]		1			2			3			4			5			6			7			8			9		
NUMERAZIONE CIRCUITO		DISTRIBUZIONE			L1NPE	1		L1N	2		L1NPE	3		L1NPE	4		L1NPE											
DESCRIZIONE CIRCUITO			Gen. FM Nor. Regia			Gen. FM Nor. Regia			FM Norm. Regia G1			FM Norm. Regia G2			Ricarica Autoaliment													
TIPO APPARECCHIO						iSW			iC40 a			iC40 a			iC40 a													
INTERRUTTORE	Icu [kA] / Icn [A]								4500			4500			4500													
Icu - CEI EN 60947-2	N. POLI	In [A]						20	1P+N		16	1P+N		16	1P+N		6											
Icn - CEI EN 60898-1	CURVA/SGANCIATORE								C			C			C													
	Ir [A]	tr [s]							16			16			6													
	Isd [A]	tsd [s]							160			160			60													
	Ii [A]																											
	Ig [A]	tg [s]																										
DIFFERENZIALE	TIPO	CLASSE							Vigi		AC	Vigi		AC	Vigi		AC											
	Idn [A]	tdn [ms]							0,03		Istantaneo	0,03		Istantaneo	0,03		Istantaneo											
CONTATTORE	TIPO	CLASSE																										
TELERUTTORE	BOBINA [V]	N. POLI / In [A]																										
TERMICO	TIPO	Irth [A]																										
FUSIBILE	N. POLI	In [A]																										
ALTRE APP.	TIPO	MODELLO																										
CONDUTTURA	TIPO ISOLAMENTO	POSA	EPR		03A				EPR		03A	EPR		03A	EPR		03A											
	SEZIONE FASE-N-PE/PEN [mmq]		1x2,5	1x2,5	1x2,5				1x2,5	1x2,5	1x2,5	1x2,5	1x2,5	1x2,5	1x2,5	1x2,5	1x2,5											
	Ib [A]	Iz [A]	12		30				11,6		30	11,6		30	0,8		30											
	Un [V]	P [kW]	230					2,48	230		2,4	230		2,4	230		0,16											
FONDO LINEA	Icc min [kA]	Icc max [kA]	0,3		0,8				0,2		0,5	0,2		0,5	0,2		0,5											
	LUNGHEZZA [m]	dV TOTALE [%]	20		2				10		2,8	10		2,8	10		2,1											
NOTE			FG16OM16-0,6/1 kV Cca-s1b,d1,a1						FG16OM16-0,6/1 kV Cca-s1b,d1,a1			FG16OM16-0,6/1 kV Cca-s1b,d1,a1			FG16OM16-0,6/1 kV Cca-s1b,d1,a1														

CLIENTE	PROGETTO -	FILE	2020.09.07 elettrico samassi_[5 Qr]_001.dwg
	ARCHIVIO -	DATA 21/10/2019	REVISIONE R0.0
	DISEGNATORE -	PAGINA 4	SEGUE
IMPIANTO		TAVOLA	Schneider Electric

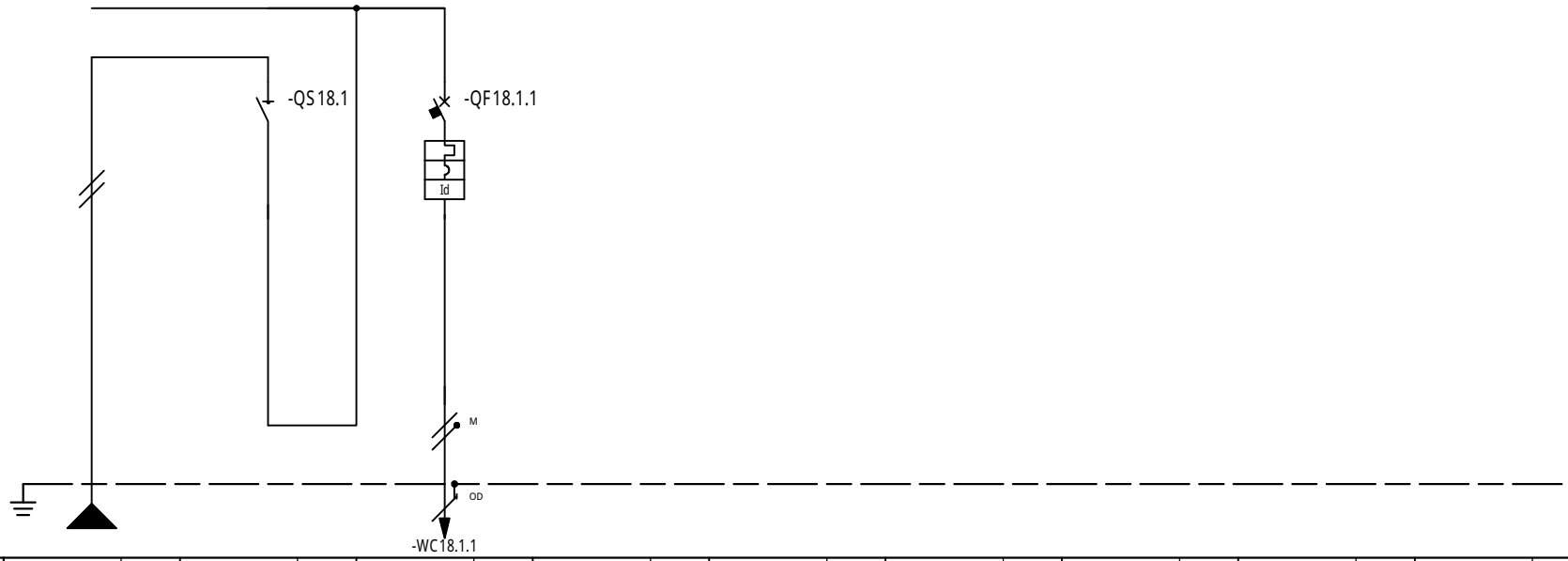

* Selettivit¯
** Filiazione

NUMERAZIONE MORSETTI

RIF. QUADRO	[Qr-regia FM cont]		1			2			3			4			5			6			7			8			9		
NUMERAZIONE CIRCUITO		DISTRIBUZIONE			L2NPE	1		L2N	2		L2NPE																		
DESCRIZIONE CIRCUITO			Gen. Qr Cont.			Gen. Qr Cont.			Cont. Qr G1																				
TIPO APPARECCHIO						iSW			iC40 a																				
INTERRUTTORE	Icu [kA] / Icn [A]								4500																				
Icu - CEI EN 60947-2	N. POLI	In [A]						20	1P+N		10																		
Icn - CEI EN 60898-1	CURVA/SGANCIATORE								C																				
	Ir [A]	tr [s]							10																				
	Isd [A]	tsd [s]							100																				
	Ii [A]																												
	Ig [A]	tg [s]																											
DIFFERENZIALE	TIPO	CLASSE							Vigi		AC																		
	Idn [A]	tdn [ms]							0,03		Istantaneo																		
CONTATTORE	TIPO	CLASSE																											
TELERUTTORE	BOBINA [V]	N. POLI / In [A]																											
TERMICO	TIPO	Irth [A]																											
FUSIBILE	N. POLI	In [A]																											
ALTRE APP.	TIPO	MODELLO																											
CONDUTTURA	TIPO ISOLAMENTO	POSA	EPR		03A				EPR		03A																		
	SEZIONE FASE-N-PE/PEN [mmq]		1x6	1x6	1x6				1x2,5	1x2,5	1x2,5																		
	Ib [A]	Iz [A]	7,7		51				7,7		30																		
	Un [V]	P [kW]	230					1,6	230		1,6																		
FONDO LINEA	Icc min [kA]	Icc max [kA]	0,3		0,7				0,2		0,4																		
	LUNGHEZZA [m]	dV TOTALE [%]	30		1,8				20		2,9																		
NOTE			UG16OM16-0,6/1 kV Cca-s1b,d1,a1						FG16OM16-0,6/1 kV Cca-s1b,d1,a1																				

CLIENTE	PROGETTO -	FILE	2020.09.07 elettrico samassi_[5 Qr]_002.dwg
	ARCHIVIO -	DATA 21/10/2019	REVISIONE R0.0
	DISEGNATORE -	PAGINA 5	SEGUE
IMPIANTO		TAVOLA	Schneider Electric

RIF. QUADRO	[QGM]	1	2	3	4	5	6	7	8	9

COMMITTENTE:

COMMESSA:

QUADRO:

Quadro Gruppo Misura

CARATTERISTICHE QUADRO

IMPIANTO A MONTE			
TENSIONE [V]	400	FREQ. [Hz]	50
CORRENTE NOM. DEL QUADRO [A]			
Icc PRES. SUL QUADRO [kA]			14,7
SISTEMA DI NEUTRO			TT
DIMENSIONAMENTO SBARRE In [A] Icc [kA]			
CARPENTERIA			METALLICA
CLASSE DI ISOLAMENTO			IP

NORMATIVA DI RIFERIMENTO

INTERRUTTORI SCATOLATI	[X]	CEI EN 60947-2
INTERRUTTORI MODULARI	[ ]	CEI EN 60947-2
	[ ]	CEI EN 60898
CARPENTERIA	[X]	CEI EN 61439-2
	[ ]	CEI 23-48 - CEI EN 60670-1
		CEI 23-49 - CEI EN 60670-24
		CEI 23-51

CLIENTE	PROGETTO -	FILE 2020.09.07 elettrico samassi_[Q00]_[QGM].dwg	
	ARCHIVIO -	DATA 21/10/2019	REVISIONE R0.0
	DISEGNATORE -	PAGINA 1	SEGUE
IMPIANTO		TAVOLA	Schneider Electric

NOTE BASE

Per la corretta interpretazione dei disegni e degli impianti e' necessaria una lettura congiunta di tutti gli elaborati di progetto.
Le caratteristiche tecniche indicate sul disegno sono le minime richieste.
Le cadute di tensione indicate sono quelle complessive a partire dagli attacchi BT dei trasformatori / arrivo linea.
Le correnti indicate per l'alimentazione agli UPS , tengono conto dell'assorbimento con batterie in carica a fondo.
Il presente progetto ¶ redatto secondo le seguenti norme di riferimento

- CEI 64-8
- CEI 0-21

Descrizione dispositivi Micrologic

- Micrologic 2x protezione: LI
- Micrologic 5x protezione: LSI
- Micrologic 6x protezione: LSIG
- Micrologic 7x protezione: LSIV

- Micrologic E - misura: I, V, P, E, PF
- Micrologic H - misura: I, V, P, E, f, cos phi, armoniche, THD

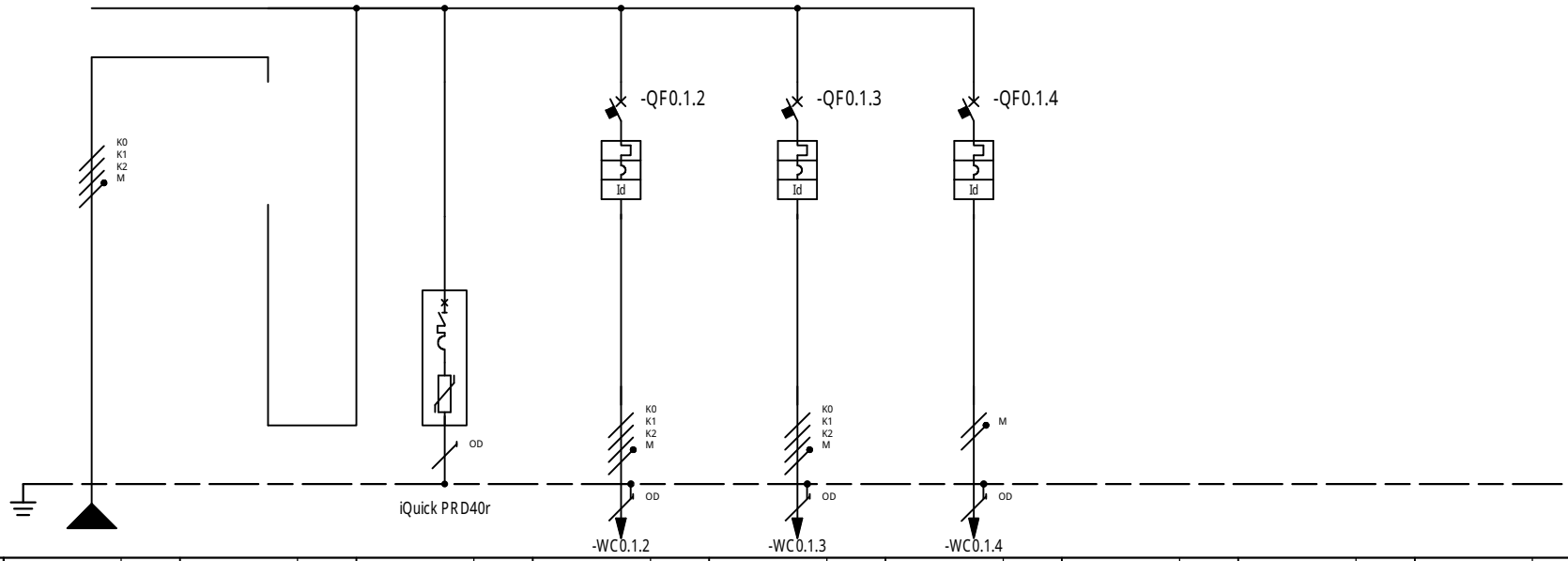

* Selettivit¯
** Filiazione

NUMERAZIONE MORSETTI

RIF. QUADRO	[QGM]	1	2	3	4	5	6	7	8	9
NUMERAZIONE CIRCUITO	DISTRIBUZIONE	L1L2L3NPE		2 L1L2L3NPE	3 L1L2L3NPE	4 L1L2L3NPE	5 L2NPE			
DESCRIZIONE CIRCUITO		Fornitura		SPD combinato I+II	Linea Quadro Gen.	Linea Alimentazione Gruppo Antincendio	Linea Alimentazione Centrale IRAI Centrale EVAC			
TIPO APPARECCHIO					NG125 a	iC60 L	iC40 N			
INTERRUTTORE	Icu [kA] / Icn [A]				16	15000	6000			
Icu - CEI EN 60947-2	N. POLI / In [A]				4P / 125	4P / 20	1P+N / 6			
Icn - CEI EN 60898-1	CURVA/SGANCIATORE				C	K	C			
	Ir [A] / tr [s]				125	20	6			
	Isd [A] / tsd [s]				1250	280	60			
	Ii [A]									
	Ig [A] / tg [s]									
DIFFERENZIALE	TIPO / CLASSE				Vigi / A SI I/S/R	Vigi / AC	Vigi / AC			
	Idn [A] / tdn [ms]				0,3 / 60	0,3 / Istantaneo	0,03 / Istantaneo			
CONTATTORE	TIPO / CLASSE									
TELERUTTORE	BOBINA [V] / N. POLI / In [A]									
TERMICO	TIPO / Irth [A]									
FUSIBILE	N. POLI / In [A]									
ALTRE APP.	TIPO / MODELLO									
CONDUTTURA	TIPO ISOLAMENTO / POSA	EPR / 61			EPR / 61	EPR / 61	EPR / 03A			
	SEZIONE FASE-N-PE/PEN [mmq]	1x50 / 1x25 / 1x25			1x50 / 1x50 / 1x25	1x4 / 1x4 / 1x4	1x2,5 / 1x2,5 / 1x2,5			
	Ib [A] / Iz [A]	120,3 / 139			112,6 / 139	3,9 / 23,7	3,9 / 30			
	Un [V] / P [kW]	400 / 74,71			400 / 71,51	400 / 2,4	230 / 0,8			
FONDO LINEA	Icc min [kA] / Icc max [kA]	4,7 / 14,7			4 / 13	1 / 4,6	0,2 / 0,6			
	LUNGHEZZA [m] / dV TOTALE [%]	2 / 0			10 / 0,3	10 / 0,1	30 / 0,9			
NOTE		FG16OM16-0,6/1 kV Cca-s1b,d1,a1			FG16OM16-0,6/1 kV Cca-s1b,d1,a1	FG16OM16-0,6/1 kV Cca-s1b,d1,a1	FG16OM16-0,6/1 kV Cca-s1b,d1,a1			

CLIENTE	PROGETTO -	FILE	2020.09.07 elettrico samassi_[Q00]_[QGM].dwg
	ARCHIVIO -	DATA 21/10/2019	REVISIONE R0.0
	DISEGNATORE -	PAGINA 3	SEGUE
IMPIANTO		TAVOLA	

MODELLO	Exiway Power MM600W/1 Pb
POTENZA ATTIVA [W]	600
AUTONOMIA BATTERIE [h]	1
THDI [%]	6
TIPO DI TECNOLOGIA	on-line
TENSIONE INGRESSO [V]	230
TENSIONE USCITA [V]	230

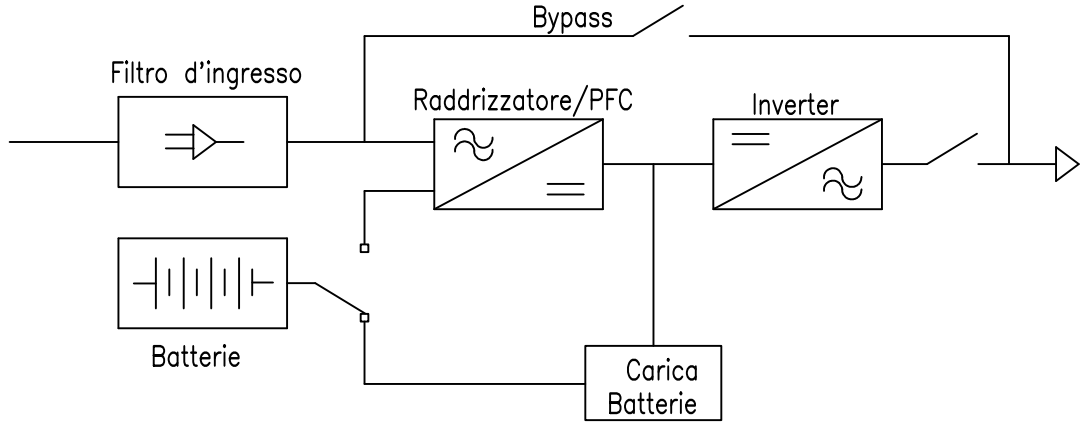

MODELLO	Easy UPS 3S
POTENZA NOMINALE An [kVA]	10
AUTONOMIA BATTERIE [min]	15
THDI [%]	3
TIPO DI TECNOLOGIA	on-line
TENSIONE INGRESSO [V]	400
TENSIONE USCITA [V]	400
RENDIMENTO	0,96

R^] UXVdaPi X^] T R^]
aTcT bX] V^[P

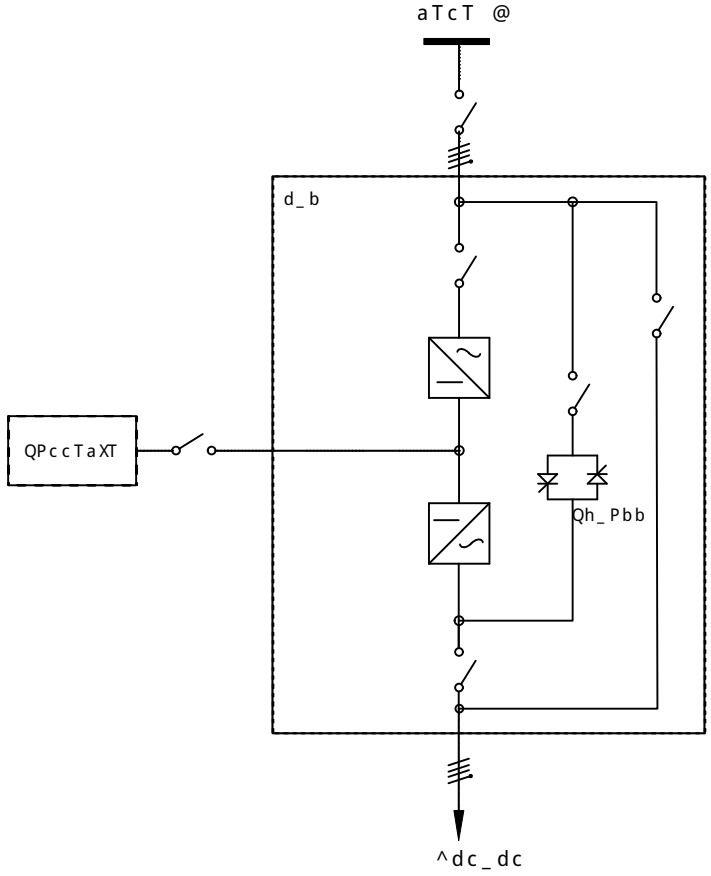

CLIENTE	PROGETTO	FILE 2020.09.07 elettrico samassi_[Q03]_[UPS].dwg	
	ARCHIVIO –	DATA 21/10/2019	REVISIONE R0.0
	DISEGNATORE –	PAGINA 10	SEGUE 11
IMPIANTO		TAVOLA	Schneider Electric

COMMITTENTE:

COMMESSA:

QUADRO:

QTcdz

CARATTERISTICHE QUADRO

IMPIANTO A MONTE
[QG]

TENSIONE [V]	400	FREQ. [Hz]	50
CORRENTE NOM. DEL QUADRO [A]			
Icc PRES. SUL QUADRO [kA]			9,2
SISTEMA DI NEUTRO			TT
DIMENSIONAMENTO SBARRE In [A] Icc [kA]			
CARPENTERIA			METALLICA
CLASSE DI ISOLAMENTO			IP

NORMATIVA DI RIFERIMENTO

INTERRUTTORI SCATOLATI	[X]	CEI EN 60947-2
INTERRUTTORI MODULARI	[ ]	CEI EN 60947-2
	[ ]	CEI EN 60898
CARPENTERIA	[X]	CEI EN 61439-2
	[ ]	CEI 23-48 - CEI EN 60670-1
		CEI 23-49 - CEI EN 60670-24
		CEI 23-51

CLIENTE	PROGETTO -	FILE	2020.09.07 elettrico samassi_[Q04]_[QTcdz].dwg
	ARCHIVIO -	DATA 21/10/2019	REVISIONE R0.0
	DISEGNATORE -	PAGINA 1	SEGUE
IMPIANTO		TAVOLA	Schneider Electric

NOTE BASE

Per la corretta interpretazione dei disegni e degli impianti e' necessaria una lettura congiunta di tutti gli elaborati di progetto.
Le caratteristiche tecniche indicate sul disegno sono le minime richieste.
Le cadute di tensione indicate sono quelle complessive a partire dagli attacchi BT dei trasformatori / arrivo linea.
Le correnti indicate per l'alimentazione agli UPS , tengono conto dell'assorbimento con batterie in carica a fondo.
Il presente progetto ¶ redatto secondo le seguenti norme di riferimento

- CEI 64-8
- CEI 0-21

Descrizione dispositivi Micrologic

- Micrologic 2x protezione: LI
- Micrologic 5x protezione: LSI
- Micrologic 6x protezione: LSIG
- Micrologic 7x protezione: LSIV

- Micrologic E - misura: I, V, P, E, PF
- Micrologic H - misura: I, V, P, E, f, cos phi, armoniche, THD

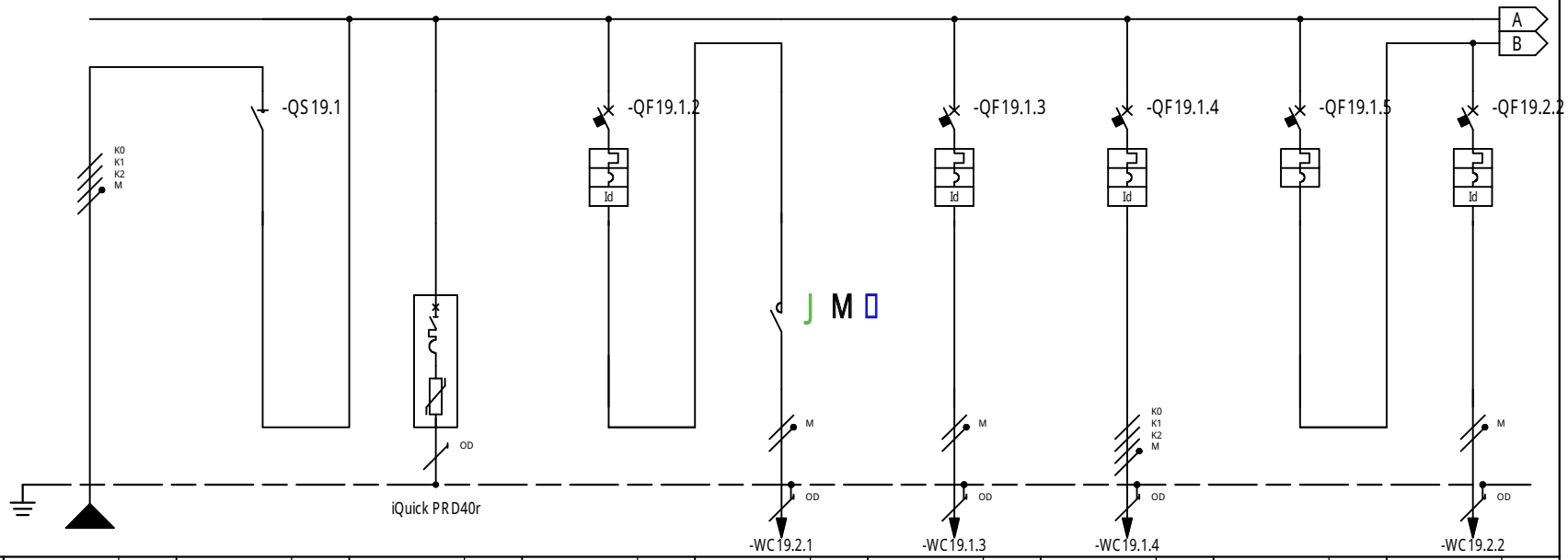

* Selettività
** Filiazione

NUMERAZIONE MORSETTI

RIF. QUADRO [QTcdz]			1	2	3	4	5	6	7	8	9
NUMERAZIONE CIRCUITO		DISTRIBUZIONE	L1L2L3NPE	1 L1L2L3N	2 L1L2L3NPE	3 L1NPE	4 L1NPE	5 L2NPE	6 L1L2L3NPE	7 L1L2L3NPE	8 L3NPE
DESCRIZIONE CIRCUITO			Gen. QTcdz	Gen. QTcdz	SPD tipo II	Luci Tecnico CDZ	Luci Emer. CDZ Aet17	Ricarica Autoaliment	Prese Locale Tecnico	Generale Unit	Unit Int. Camerini
TIPO APPARECCHIO				iSW		iC40 a		iC40 a	iC60 H	C120 N	iC40 a
INTERRUTTORE	Icu [kA] / Icn [A]					4500		4500	10000	10000	4500
Icu - CEI EN 60947-2	N. POLI	In [A]		100		1P+N 6		1P+N 6	4P 6	4P 80	1P+N 6
Icn - CEI EN 60898-1	CURVA/SGANCIATORE					C		C	C	C	C
	Ir [A]	tr [s]				6		6	6	80	6
	Isd [A]	tsd [s]				60		60	60	800	60
	Ii [A]										
	Ig [A]	tg [s]									
DIFFERENZIALE	TIPO	CLASSE				Vigi AC		Vigi AC	Vigi AC		Vigi AC
	Idn [A]	tdn [ms]				0,03 Istantaneo		0,03 Istantaneo	0,03 Istantaneo		0,03 Istantaneo
CONTATTORE	TIPO	CLASSE					CNT KNX				
TELERUTTORE	BOBINA [V] N. POLI	In [A]					0,8				
TERMICO	TIPO	Irth [A]									
FUSIBILE	N. POLI	In [A]									
ALTRE APP.	TIPO	MODELLO									
CONDUTTURA	TIPO ISOLAMENTO	POSA	EPR 03A				EPR 03A	EPR 03A	EPR 03A		EPR 03A
	SEZIONE FASE-N-PE/PEN [mmq]		1x16 1x16 1x16				1x2,5 1x2,5 1x2,5	1x2,5 1x2,5 1x2,5	1x4 1x4 1x4		1x4 1x4 1x4
	Ib [A]	Iz [A]	71,4 80				0,5 30	0,8 30	3,8 35		4,8 40
	Un [V]	P [kW]	400 36,16	36,16		0,1	230 0,1	230 0,16	400 2,4	33,5	230 1
FONDO LINEA	Icc min [kA]	Icc max [kA]	2,4 9,2				0,3 0,7	0,6 1,3	0,5 2,2		0,3 0,6
	LUNGHEZZA [m]	dV TOTALE [%]	10 0,6				20 0,7	10 0,7	20 0,8		40 1,5
NOTE			FG16OM16-0,6/1 kV Cca-s1b,d1,a1				FTG10OM1	FG16OM16-0,6/1 kV Cca-s1b,d1,a1	UG16OM16-0,6/1 kV Cca-s1b,d1,a1		UG16OM16-0,6/1 kV Cca-s1b,d1,a1

CLIENTE	PROGETTO -	FILE	2020.09.07 elettrico samassi_[Q04]_[QTcdz].dwg
	ARCHIVIO -	DATA 21/10/2019	REVISIONE R0.0
	DISEGNATORE -	PAGINA 3	SEGUE
IMPIANTO		TAVOLA	

Schneider Electric

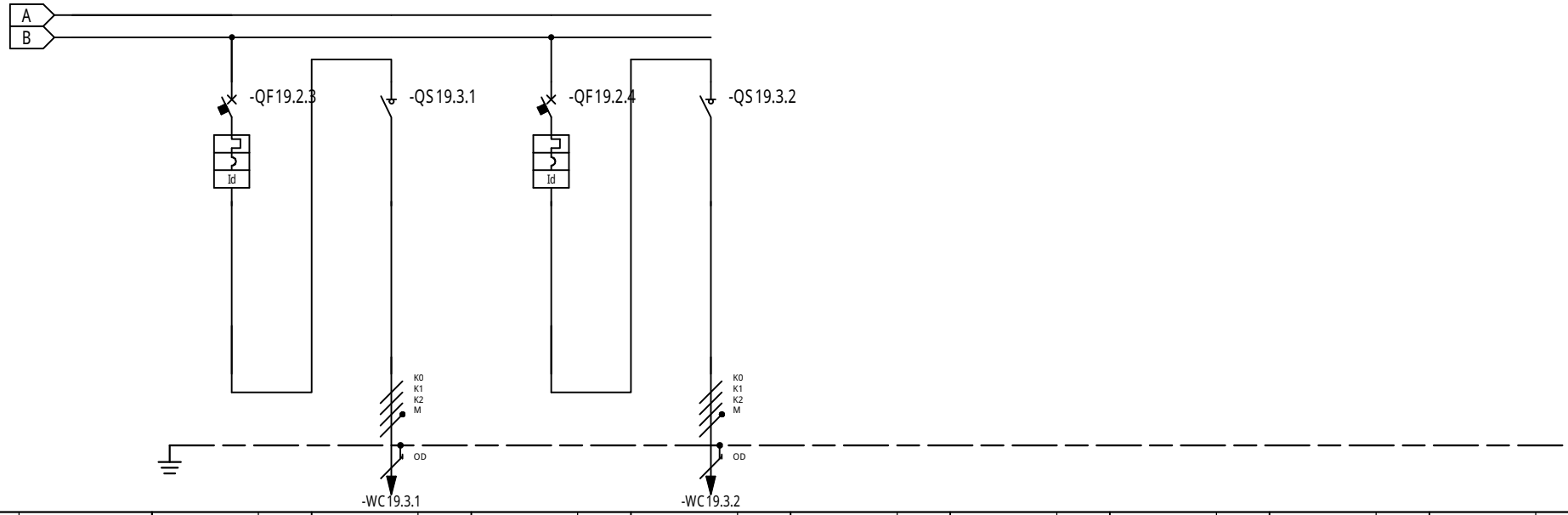

* Selettivit¯
** Filiazione

NUMERAZIONE MORSETTI

RIF. QUADRO	[QTcdz]		1		2		3		4		5	6	7	8	9
NUMERAZIONE CIRCUITO		DISTRIBUZIONE	9	L1L2L3NPE	10	L1L2L3N	11	L1L2L3NPE	12	L1L2L3N					
DESCRIZIONE CIRCUITO			Rooftop RTX12-H		Rooftop RTX12-H		VRF PANASONIC		VRF PANASONIC						
TIPO APPARECCHIO			iC60 H		iSW		iC60 H		iSW						
INTERRUTTORE	Icu [kA] / Icn [A]		10000				10000								
Icu - CEI EN 60947-2	N. POLI	In [A]	4P	63		63	4P	16		20					
Icn - CEI EN 60898-1	CURVA/SGANCIATORE		C				C								
	Ir [A]	tr [s]	63				16								
	Isd [A]	tsd [s]	630				160								
	Ii [A]														
	Ig [A]	tg [s]													
DIFFERENZIALE	TIPO	CLASSE	Vigi	AC			Vigi	AC							
	Idn [A]	tdn [ms]	0,03	Istantaneo			0,03	Istantaneo							
CONTATTORE	TIPO	CLASSE													
TELERUTTORE	BOBINA [V]	N. POLI / In [A]													
TERMICO	TIPO	Irth [A]													
FUSIBILE	N. POLI	In [A]													
ALTRE APP.	TIPO	MODELLO													
CONDUTTURA	TIPO ISOLAMENTO	POSA			EPR	61			EPR	61					
	SEZIONE FASE-N-PE/PEN [mmq]				1x16	1x16 / 1x16			1x4	1x4 / 1x4					
	Ib [A]	Iz [A]			50,5	71			12,8	31,5					
	Un [V]	P [kW]		24,5	400			8	400						
FONDO LINEA	Icc min [kA]	Icc max [kA]			1,6	6,7			0,3	1,6					
	LUNGHEZZA [m]	dV TOTALE [%]			10	0,9			30	1,5					
NOTE					FG16OR16-0,6/1 kV Cca-s3,d1,a3				FG16OR16-0,6/1 kV Cca-s3,d1,a3						

CLIENTE	PROGETTO -	FILE	2020.09.07 elettrico samassi_[Q04]_[QTcdz].dwg
	ARCHIVIO -	DATA 21/10/2019	REVISIONE R0.0
	DISEGNATORE -	PAGINA 4	SEGUE
IMPIANTO		TAVOLA	Schneider Electric

RIF. QUADRO	[QLga]	1	2	3	4	5	6	7	8	9

COMMITTENTE:

COMMESSA:

QUADRO:

Quadro Locale Gruppo Antincendio

CARATTERISTICHE QUADRO

IMPIANTO A MONTE
[QG]

TENSIONE [V]	400	FREQ. [Hz]	50
CORRENTE NOM. DEL QUADRO [A]			
Icc PRES. SUL QUADRO [kA]			4,3
SISTEMA DI NEUTRO			TT
DIMENSIONAMENTO SBARRE In [A] Icc [kA]			
CARPENTERIA			METALLICA
CLASSE DI ISOLAMENTO		IP	

NORMATIVA DI RIFERIMENTO

INTERRUTTORI SCATOLATI	[X]	CEI EN 60947-2
INTERRUTTORI MODULARI	[ ]	CEI EN 60947-2
	[ ]	CEI EN 60898
CARPENTERIA	[X]	CEI EN 61439-2
	[ ]	CEI 23-48 - CEI EN 60670-1 CEI 23-49 - CEI EN 60670-24 CEI 23-51

CLIENTE	PROGETTO -	FILE 2020.09.07 elettrico samassi_[Q05]_[QLga].dwg	
	ARCHIVIO -	DATA 21/10/2019	REVISIONE R0.0
	DISEGNATORE -	PAGINA 1	SEGUE
IMPIANTO		TAVOLA	Schneider Electric

NOTE BASE

Per la corretta interpretazione dei disegni e degli impianti e' necessaria una lettura congiunta di tutti gli elaborati di progetto.
Le caratteristiche tecniche indicate sul disegno sono le minime richieste.
Le cadute di tensione indicate sono quelle complessive a partire dagli attacchi BT dei trasformatori / arrivo linea.
Le correnti indicate per l'alimentazione agli UPS , tengono conto dell'assorbimento con batterie in carica a fondo.
Il presente progetto ¶ redatto secondo le seguenti norme di riferimento

- CEI 64-8
- CEI 0-21

Descrizione dispositivi Micrologic

- Micrologic 2x protezione: LI
- Micrologic 5x protezione: LSI
- Micrologic 6x protezione: LSIG
- Micrologic 7x protezione: LSIV

- Micrologic E - misura: I, V, P, E, PF
- Micrologic H - misura: I, V, P, E, f, cos phi, armoniche, THD

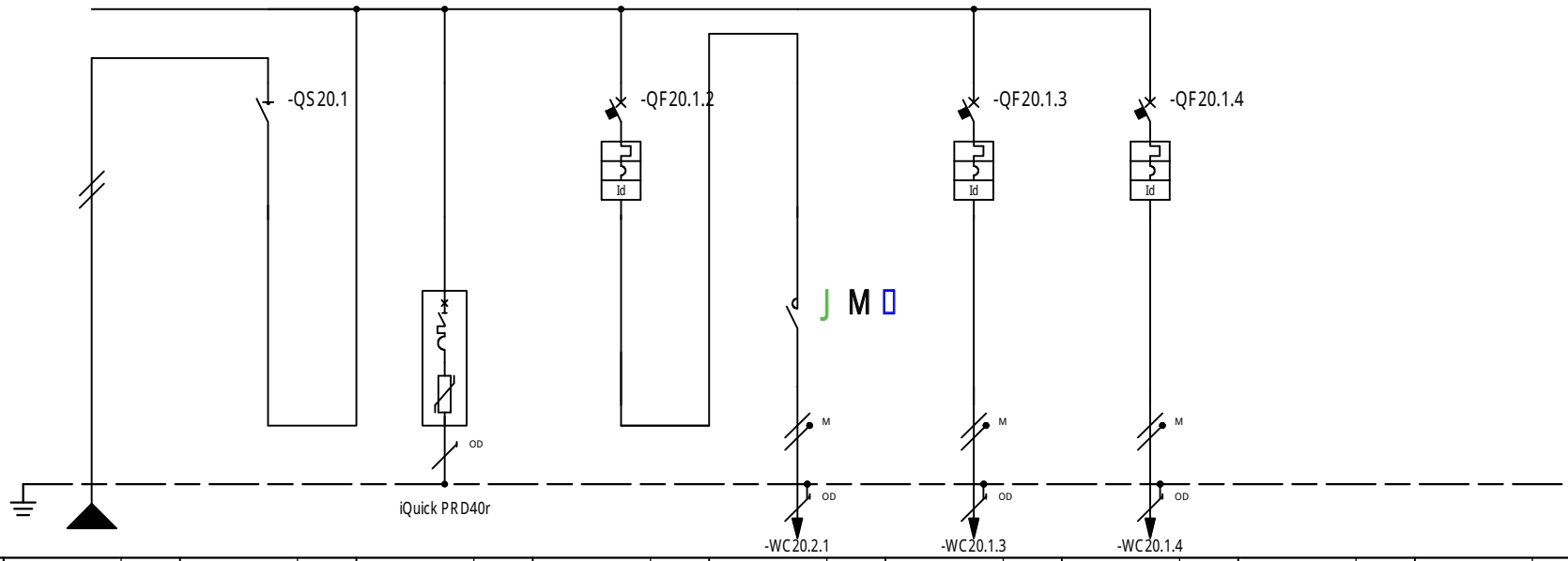

* Selettività
** Filiazione

NUMERAZIONE MORSETTI

RIF. QUADRO [QLga]			1	2	3	4	5	6	7	8	9
NUMERAZIONE CIRCUITO		DISTRIBUZIONE	L2NPE	1 L2N	2 L2NPE	3 L2NPE	4 L2NPE	5 L2NPE	6 L2NPE		
DESCRIZIONE CIRCUITO			Gen. QTcdz	Gen. QTcdz	SPD tipo II	Luci Loc. Gruppo Ant	Luci Emer. Aet18 Autoalimentate	Prese Locale Gruppo Antincendi UNI 11292 p.6.2.2	Ricarica Autoaliment		
TIPO APPARECCHIO				iSW		iC40 a		iC40 a	iC40 a		
INTERRUTTORE	Icu [kA] / Icn [A]					4500		4500	4500		
Icu - CEI EN 60947-2	N. POLI	In [A]		20		1P+N 6		1P+N 16	1P+N 6		
Icn - CEI EN 60898-1	CURVA/SGANCIATORE					C		C	C		
	Ir [A]	tr [s]				6		16	6		
	Isd [A]	tsd [s]				60		160	60		
	Ii [A]										
	Ig [A]	tg [s]									
DIFFERENZIALE	TIPO	CLASSE				Vigi AC		Vigi AC	Vigi AC		
	Idn [A]	tdn [ms]				0,03 Istantaneo		0,03 Istantaneo	0,03 Istantaneo		
CONTATTORE	TIPO	CLASSE					CNT KNX				
TELERUTTORE	BOBINA [V] N. POLI	In [A]					0,8				
TERMICO	TIPO	Irth [A]									
FUSIBILE	N. POLI	In [A]									
ALTRE APP.	TIPO	MODELLO									
CONDUTTURA	TIPO ISOLAMENTO	POSA	EPR 03A				EPR 03A	EPR 03A	EPR 03A		
	SEZIONE FASE-N-PE/PEN [mmq]		1x4 1x4 1x4				1x2,5 1x2,5 1x2,5	1x4 1x4 1x4	1x2,5 1x2,5 1x2,5		
	Ib [A]	Iz [A]	12,9 40				0,4 30	11,6 40	1 30		
	Un [V]	P [kW]	230	2,68		0,08	230 0,08	230 2,4	230 0,2		
FONDO LINEA	Icc min [kA]	Icc max [kA]	1 2,1				0,3 0,6	0,4 0,8	0,4 1		
	LUNGHEZZA [m]	dV TOTALE [%]	10 0,9				20 0,9	20 1,9	10 0,9		
NOTE			FG16OM16-0,6/1 kV Cca-s1b,d1,a1				FTG10OM1	UG16OM16-0,6/1 kV Cca-s1b,d1,a1	FG16OM16-0,6/1 kV Cca-s1b,d1,a1		

CLIENTE	PROGETTO -	FILE	2020.09.07 elettrico samassi_[Q05]_[QLga].dwg
	ARCHIVIO -	DATA 21/10/2019	REVISIONE R0.0
	DISEGNATORE -	PAGINA 3	SEGUE
IMPIANTO		TAVOLA	

Schneider Electric

RIF. QUADRO	[Qfv]	1	2	3	4	5	6	7	8	9

COMMITTENTE:

COMMESSA:

QUADRO:

QFV

CARATTERISTICHE QUADRO

IMPIANTO A MONTE [QG]			
TENSIONE [V]	400	FREQ. [Hz]	50
CORRENTE NOM. DEL QUADRO [A]			
Icc PRES. SUL QUADRO [kA]			2,4
SISTEMA DI NEUTRO			TT
DIMENSIONAMENTO SBARRE In [A]		Icc [kA]	
CARPENTERIA			METALLICA
CLASSE DI ISOLAMENTO			IP

NORMATIVA DI RIFERIMENTO

INTERRUTTORI SCATOLATI	[X]	CEI EN 60947-2
INTERRUTTORI MODULARI	[ ]	CEI EN 60947-2
	[ ]	CEI EN 60898
CARPENTERIA	[X]	CEI EN 61439-2
	[ ]	CEI 23-48 - CEI EN 60670-1 CEI 23-49 - CEI EN 60670-24 CEI 23-51

CLIENTE	PROGETTO -	FILE 2020.09.07 elettrico samassi_[Q06]_[Qfv].dwg	
	ARCHIVIO -	DATA 21/10/2019	REVISIONE R0.0
	DISEGNATORE -	PAGINA 1	SEGUE
IMPIANTO		TAVOLA	Schneider Electric

NOTE BASE

Per la corretta interpretazione dei disegni e degli impianti e' necessaria una lettura congiunta di tutti gli elaborati di progetto.
Le caratteristiche tecniche indicate sul disegno sono le minime richieste.
Le cadute di tensione indicate sono quelle complessive a partire dagli attacchi BT dei trasformatori / arrivo linea.
Le correnti indicate per l'alimentazione agli UPS , tengono conto dell'assorbimento con batterie in carica a fondo.
Il presente progetto ¶ redatto secondo le seguenti norme di riferimento

- CEI 64-8
- CEI 0-21

Descrizione dispositivi Micrologic

- Micrologic 2x protezione: LI
- Micrologic 5x protezione: LSI
- Micrologic 6x protezione: LSIG
- Micrologic 7x protezione: LSIV

- Micrologic E - misura: I, V, P, E, PF
- Micrologic H - misura: I, V, P, E, f, cos phi, armoniche, THD

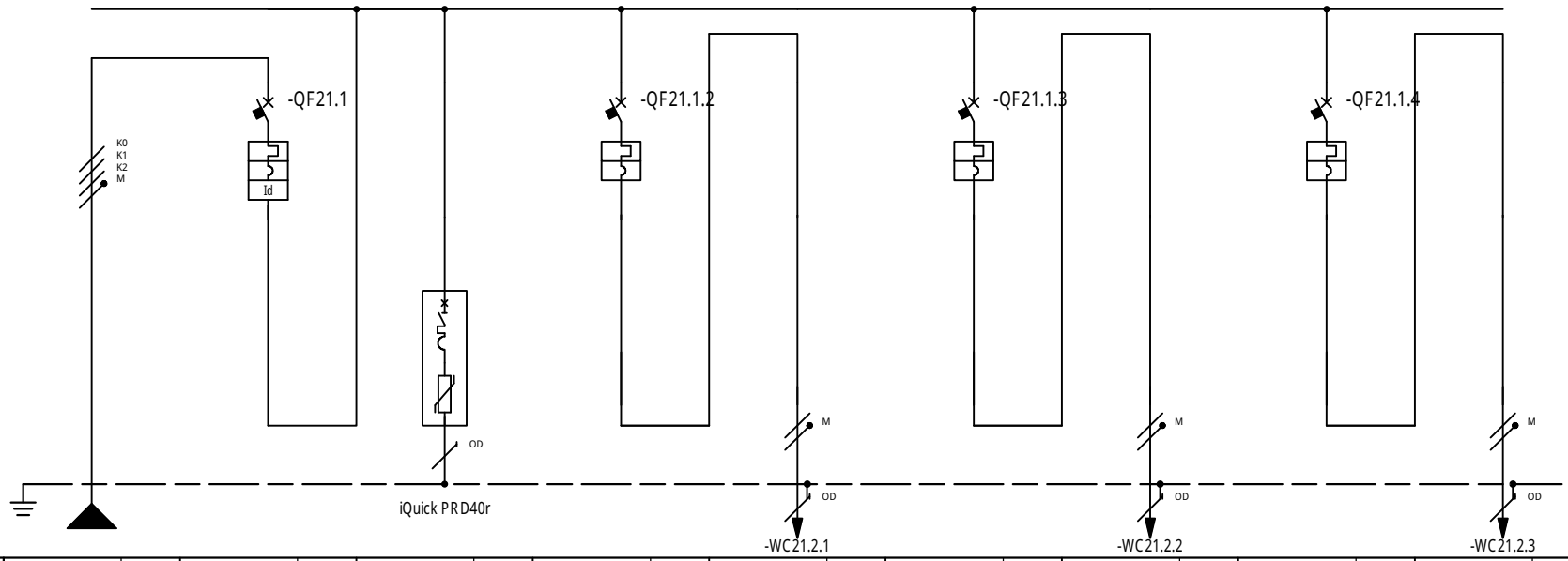

* Selettività
** Filiazione

NUMERAZIONE MORSETTI

RIF. QUADRO [Qfv]			1	2	3	4	5	6	7	8	9
NUMERAZIONE CIRCUITO		DISTRIBUZIONE	L1L2L3NPE	1 RSTN	2 L1L2L3NPE	3 L1NPE	4 L1NPE	5 L2NPE	6 L2NPE	7 L3NPE	8 L3NPE
DESCRIZIONE CIRCUITO			Paralleo FV	Paralleo FV	SPD tipo II	Inverter 1	INVERTER 1	Inverter 2	INVERTER 1	Inverter 3	INVERTER 1
TIPO APPARECCHIO				iC40 a		iC40 a		iC40 a		iC40 a	
INTERRUTTORE	Icu [kA] / Icn [A]			4500		4500		4500		4500	
Icu - CEI EN 60947-2	N. POLI	In [A]		3P+N 25		1P+N 25		1P+N 40		1P+N 40	
Icn - CEI EN 60898-1	CURVA/SGANCIATORE			C		C		C		C	
	Ir [A]	tr [s]		25		25		40		40	
	Isd [A]	tsd [s]		250		250		400		400	
	Ii [A]										
	Ig [A]	tg [s]									
DIFFERENZIALE	TIPO	CLASSE		Vigi A							
	Idn [A]	tdn [ms]		0,03 Istantaneo							
CONTATTORE	TIPO	CLASSE									
TELERUTTORE	BOBINA [V] N. POLI	In [A]									
TERMICO	TIPO	Irth [A]									
FUSIBILE	N. POLI	In [A]									
ALTRE APP.	TIPO	MODELLO									
CONDUTTURA	TIPO ISOLAMENTO	POSA	EPR 03A				EPR 03A		EPR 03A		EPR 03A
	SEZIONE FASE-N-PE/PEN [mmq]		1x6 1x6 1x6				1x4 1x4 1x4		1x4 1x4 1x4		1x4 1x4 1x4
	Ib [A]	Iz [A]	22,4 30,8				22,4 28		22,4 40		22,4 40
	Un [V]	P [kW]	400 13,92	13,92		4,64	230 4,64	4,64	230 4,64	4,64	230 4,64
FONDO LINEA	Icc min [kA]	Icc max [kA]	0,5 2,4				0,4 1		0,4 1		0,4 1
	LUNGHEZZA [m]	dV TOTALE [%]	30 1,3				5 1,8		5 1,8		5 1,8
NOTE			UG16OM16-0,6/1 kV Cca-s1b,d1,a1				FG16OM16-0,6/1 kV Cca-s1b,d1,a1		FG16OM16-0,6/1 kV Cca-s1b,d1,a1		FG16OM16-0,6/1 kV Cca-s1b,d1,a1

CLIENTE	PROGETTO -	FILE	2020.09.07 elettrico samassi_[Q06]_[Qfv].dwg
	ARCHIVIO -	DATA 21/10/2019	REVISIONE R0.0
	DISEGNATORE -	PAGINA 3	SEGUE
IMPIANTO		TAVOLA	Schneider Electric